Artikelnummer

MMAO 03 X40

Tüllengehäuse, hoch, Gr.57.27, 830V Alu, 2 Bügel, 1xM40 seitlich

Produktbeschreibung	
Produkttyp	Tüllengehäuse
Baureihe	830V
Verschlusssystem	Mit 2 Bügeln
Größe	Größe "57.27"
Kabelausgang	Seitlicher Kabelausgang M40
Spezifikationen	Hoch, ohne Dichtung
Technische Daten	
IP-Schutzart	IP65 / IP66 / IP69
Weitere technische Details	
Gewicht	280,00 g
Betriebstemperatur (min., max.)	-40°C...+125°C

Materialeigenschaften	
Farbe	RAL 7040 fenstergrau
RoHs Konformität	Konform
China RoHs - EFUP	E
REACH SVHC Substanzen	Nein
Zulassungen / Standards	
Zertifizierungen	DNV, BV
UL	ECBT2
c UL	ECBT8
Allgemeine Bestellinformationen	
EAN-Code 13	8015747057059
Angaben zur Verpackung	
Gewicht der Unterverpackung	1,40 kg
Beschreibung der Unterverpackung	Pack
Unterverpackungsmenge	5 St.
EAN-Code 13 Unterverpackung	8015747106092

Artikelnummer

MMAO 03 X40

Zeichnungen aus dem Katalog

CMO X (CMAO X) - MMO X (MMAO X)

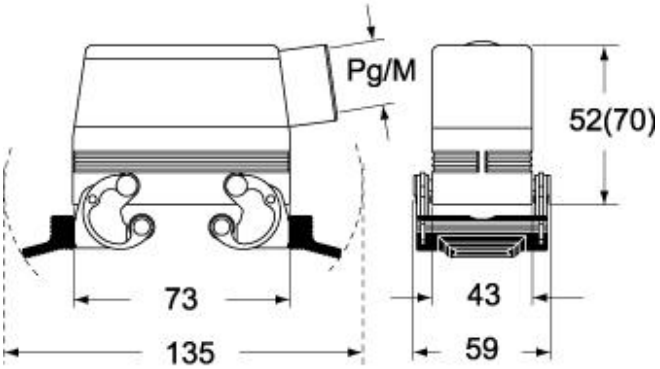

CMV X (CMAV X) - MMV X (MMAV X)

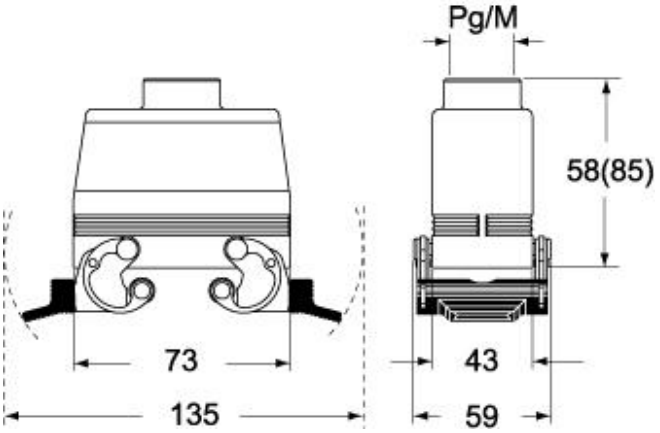

Hinweise

Die angegebenen Abmessungen in mm sind nicht verbindlich.
Technische Änderungen bleiben vorbehalten.