Artikelnummer

MKAXXW AP25

Anbaugehäuse, gewinkelt, Gr.21.21, W-TYPE Zink, 1 starrer Bügel Edelstahl, 1xM25 seitlich, geschlossener Boden

Produktbeschreibung	
Produkttyp	Gewinkelte Anbaugehäuse
Baureihe	W-TYPE
Verschlusssystem	Mit 1 Bügel
Größe	Größe "21.21"
Kabelausgang	Mit Kabelausgang M25
Technische Daten	
IP-Schutzart	IP44 - IP66 / IP67 / IP69 mit CKR 65 (D)
Weitere technische Details	
Betriebstemperatur (min., max.)	-40°C...+125°C

Materialeigenschaften	
Hauptmaterial	Zink-Druckguss
Farbe	RAL 7040 fenstergrau
RoHs Konformität	Konform
China RoHs - EFUP	E
REACH SVHC Substanzen	Nein
Zulassungen / Standards	
Zertifizierungen	DNV, BV
UL	ECBT2
c UL	ECBT8
Allgemeine Bestellinformationen	
EAN-Code 13	8015747259804
Klassifizierung ecl@ss	27440202
Klassifizierung ETIM	EC000437

Artikelnummer

MKAXXW AP25

Zeichnungen aus dem Katalog

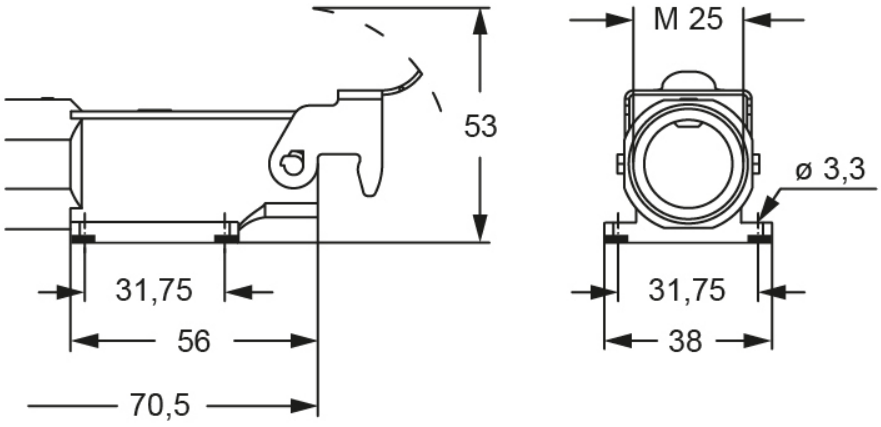

Zeichnungen aus dem Katalog

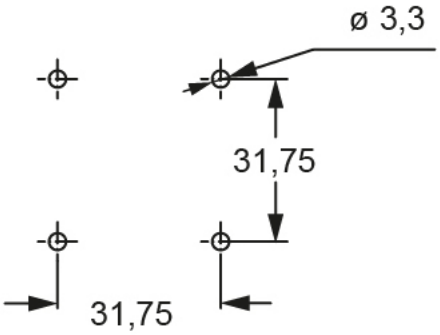

Hinweise

Die angegebenen Abmessungen in mm sind nicht verbindlich.
Technische Änderungen bleiben vorbehalten.