Artikelnummer

MKAXXS VG25

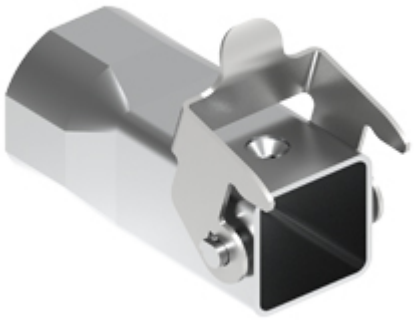

Kupplungsgehäuse, Gr.21.21, EMV Zink, 1 starrer Bügel Edelstahl, 1xM25 gerade

Produktbeschreibung	
Produkttyp	Tüllengehäuse
Baureihe	EMC
Verschlusssystem	Mit 1 Bügel
Größe	Größe "21.21"
Kabelausgang	Gerader Kabelausgang M25
Technische Daten	
IP-Schutzart	IP44 - IP66 / IP67 / IP69 mit CKR 65 (D)
Weitere technische Details	
Betriebstemperatur (min., max.)	-40°C...+125°C

Materialeigenschaften	
Hauptmaterial	Zink-Druckguss
Weitere Materialien	Verschlussbügel: Edelstahl Dichtung: Leitfähiges Elastomer
Farbe	RAL 7040 fenstergrau
RoHs Konformität	Konform
China RoHs - EFUP	E
REACH SVHC Substanzen	Nein
Zulassungen / Standards	
Zertifizierungen	DNV, BV
UL	ECBT2
c UL	ECBT8
Allgemeine Bestellinformationen	
EAN-Code 13	8015747266475
Klassifizierung ecl@ss	27440202
Klassifizierung ETIM	EC000437
Angaben zur Verpackung	
Länge der Unterverpackung	185,00 mm
Höhe der Unterverpackung	40,00 mm
Tiefe der Unterverpackung	155,00 mm
Volumen der Unterverpackung	1,15 dm³
Beschreibung der Unterverpackung	Karton
Unterverpackungsmenge	10 St.
EAN-Code 13 Unterverpackung	8015747266482

Artikelnummer

MKAXXS VG25

Zeichnungen aus dem Katalog

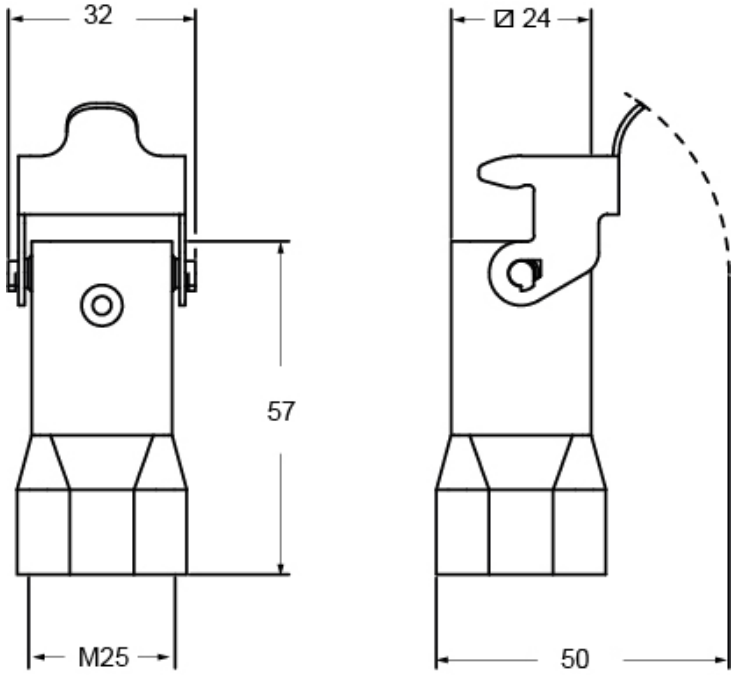

Hinweise

Die angegebenen Abmessungen in mm sind nicht verbindlich.
Technische Änderungen bleiben vorbehalten.