Artikelnummer

MIO 24 YX40

Tüllengehäuse, hoch, Gr.104.27, Alu, Zentralbügel, 1xM40 seitlich

Produktbeschreibung	
Produkttyp	Tüllengehäuse
Baureihe	ZENTRALBÜGEL
Verschlusssystem	Mit 1 Bügel
Größe	Größe "104.27"
Kabelausgang	Seitlicher Kabelausgang M40
Spezifikationen	Hoch, gewinkelt
Technische Daten	
IP-Schutzart	IP65 / IP66 / IP69
Weitere technische Details	
Gewicht	436,00 g
Betriebstemperatur (min., max.)	-40°C...+125°C

Materialeigenschaften	
Weitere Materialien	Verschlussbügel: Edelstahl
Farbe	RAL 7040 fenstergrau
RoHs Konformität	Konform
China RoHs - EFUP	E
REACH SVHC Substanzen	Nein
Zulassungen / Standards	
UL	ECBT2
c UL	ECBT8
Allgemeine Bestellinformationen	
EAN-Code 13	8015747166850
Klassifizierung ecl@ss	27440202
Klassifizierung ETIM	EC000437
Angaben zur Verpackung	
Länge der Verpackung	330,00 mm
Höhe der Verpackung	170,00 mm
Tiefe der Verpackung	230,00 mm
Gewicht der Verpackung	4,70 kg
Volumen der Verpackung	12,90 dm³
Beschreibung der Verpackung	Karton
Verpackungsmenge	10 St.
EAN-Code 13 Verpackung	8015747298162
Gewicht der Unterverpackung	0,47 kg
Beschreibung der Unterverpackung	Pack
Unterverpackungsmenge	1 St.
EAN-Code 13 Unterverpackung	8015747169004

Artikelnummer

MIO 24 YX40

Zeichnungen aus dem Katalog

CIO..YX MIO..YX

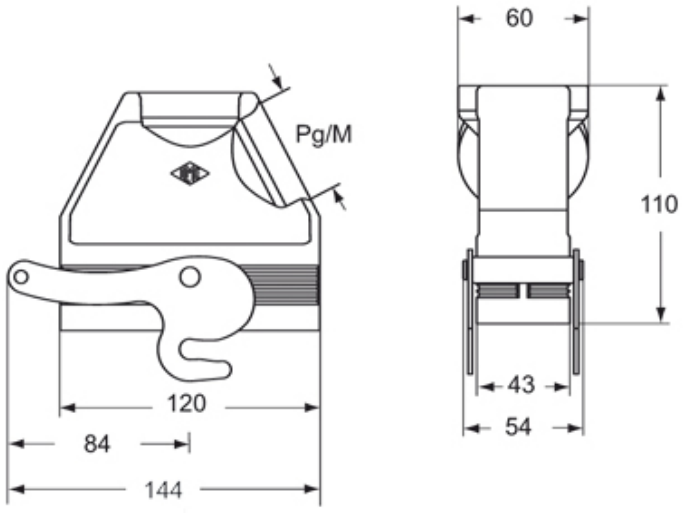

Hinweise

Die angegebenen Abmessungen in mm sind nicht verbindlich.
Technische Änderungen bleiben vorbehalten.