Artikelnummer

MHVR 06 L20

Tüllengehäuse, Gr.44.27, 180°C Alu, 2 Bolzen, 1xM20 gerade

Produktbeschreibung	
Produkttyp	Tüllengehäuse
Baureihe	180 °C
Verschlusssystem	Mit 2 Bolzen
Größe	Größe "44.27"
Kabelausgang	Gerader Kabelausgang M20
Technische Daten	
IP-Schutzart	IP65
Weitere technische Details	
Gewicht	86,50 g
Betriebstemperatur (min., max.)	-40°C ... +180°C

Materialeigenschaften	
RoHs Konformität	Konform
China RoHs - EFUP	E
REACH SVHC Substanzen	Nein
Zulassungen / Standards	
Zertifizierungen	DNV, BV
UL	ECBT2
c UL	ECBT8
Allgemeine Bestellinformationen	
EAN-Code 13	8015747105224
Klassifizierung ecl@ss	27440202
Klassifizierung ETIM	EC000437
Angaben zur Verpackung	
Länge der Verpackung	255,00 mm
Höhe der Verpackung	150,00 mm
Tiefe der Verpackung	180,00 mm
Gewicht der Verpackung	1,94 kg
Volumen der Verpackung	6,89 dm³
Beschreibung der Verpackung	Karton
Verpackungsmenge	20 St.
EAN-Code 13 Verpackung	8015747299275
Gewicht der Unterverpackung	0,49 kg
Beschreibung der Unterverpackung	Pack
Unterverpackungsmenge	5 St.
EAN-Code 13 Unterverpackung	8015747299282

Artikelnummer

MHVR 06 L20

Zeichnungen aus dem Katalog

CHOW (CAOW) - MHOW (MAOW)

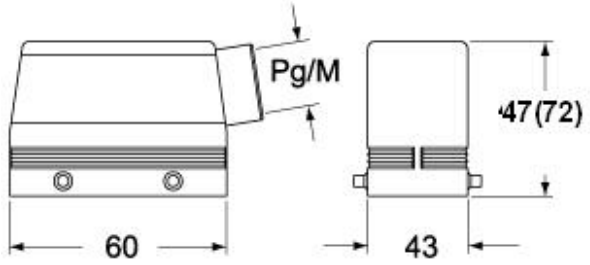

CAVW - MAVW

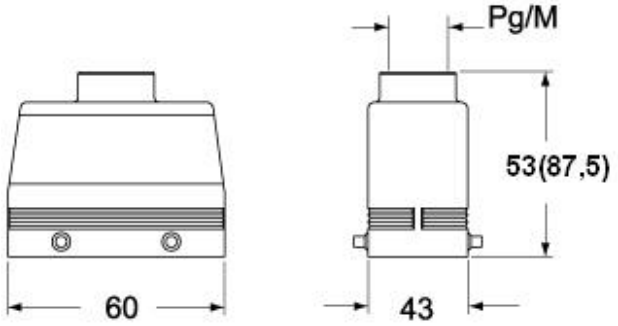

CZCR LG

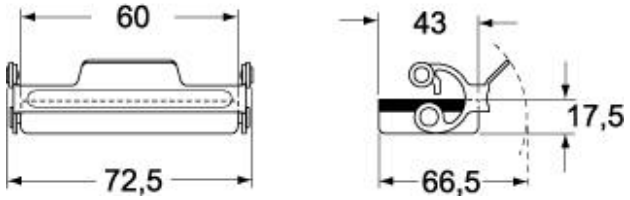

Hinweise

Die angegebenen Abmessungen in mm sind nicht verbindlich.
Technische Änderungen bleiben vorbehalten.