Artikelnummer

MHV 24 G32

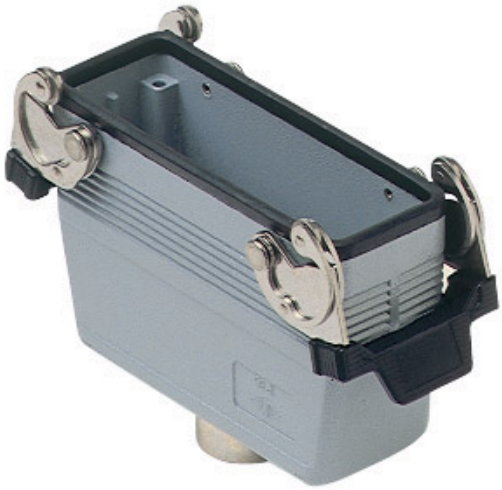

Kupplungsgehäuse, Gr.104.27, Alu, 2 Bügel, 1xM32 gerade

Produktbeschreibung	
Produkttyp	Tüllengehäuse
Baureihe	C-TYPE
Verschlusssystem	Mit 2 Bügeln
Größe	Größe "104.27"
Kabelausgang	Gerader Kabelausgang M32
Technische Daten	
IP-Schutzart	IP65 / IP66 / IP69
Weitere technische Details	
Gewicht	306,50 g
Betriebstemperatur (min., max.)	-40°C...+125°C

Materialeigenschaften	
Farbe	RAL 7040 fenstergrau
RoHs Konformität	Konform
China RoHs - EFUP	E
REACH SVHC Substanzen	Nein
Zulassungen / Standards	
Zertifizierungen	DNV, BV
UL	ECBT2
c UL	ECBT8
Allgemeine Bestellinformationen	
EAN-Code 13	8015747055963
Klassifizierung ecl@ss	27440202
Klassifizierung ETIM	EC000437
Angaben zur Verpackung	
Länge der Verpackung	300,00 mm
Höhe der Verpackung	160,00 mm
Tiefe der Verpackung	180,00 mm
Gewicht der Verpackung	3,35 kg
Volumen der Verpackung	8,64 dm³
Beschreibung der Verpackung	Karton
Verpackungsmenge	10 St.
EAN-Code 13 Verpackung	8015747055970
Gewicht der Unterverpackung	1,68 kg
Beschreibung der Unterverpackung	Pack
Unterverpackungsmenge	5 St.
EAN-Code 13 Unterverpackung	8015747055987

Artikelnummer

MHV 24 G32

Zeichnungen aus dem Katalog

CHO [CAO] CHV (CAV) - MHO [MAO]
MHV (MAV)

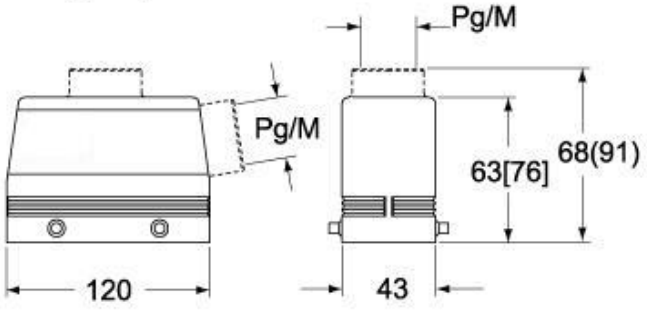

CHV G (CAV G) - MHV G (MAV G) - [MFV G]

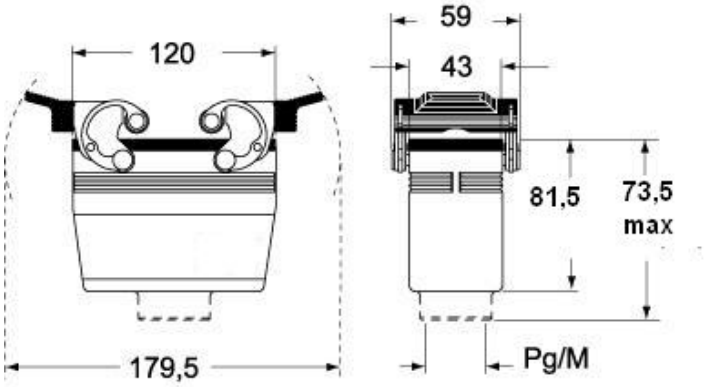

Hinweise

Die angegebenen Abmessungen in mm sind nicht verbindlich.
Technische Änderungen bleiben vorbehalten.