Artikelnummer

MHPXW 50.32

Sockelgehäuse, Gr.66.40, W-Type Alu, 2 Bügel Edelstahl, 1xM32 seitlich

Produktbeschreibung	
Produkttyp	Sockelgehäuse
Baureihe	W-TYPE
Verschlusssystem	Mit 2 Bügeln
Größe	Größe "66.40"
Kabelausgang	Mit Kabelausgang M32
Technische Daten	
IP-Schutzart	IP65 / IP66 / IP69
Weitere technische Details	
Betriebstemperatur (min., max.)	-40°C...+125°C

Materialeigenschaften	
Weitere Materialien	Verschlussbügel: Edelstahl, Polyamid (PA)
Farbe	RAL 9005 tiefschwarz
RoHs Konformität	Konform
China RoHs - EFUP	E
REACH SVHC Substanzen	Nein
Zulassungen / Standards	
Zertifizierungen	DNV, BV
UL	ECBT2
c UL	ECBT8
Allgemeine Bestellinformationen	
EAN-Code 13	8015747276436
Klassifizierung ecl@ss	27440202
Klassifizierung ETIM	EC000437

Artikelnummer

MHPXW 50.32

Zeichnungen aus dem Katalog

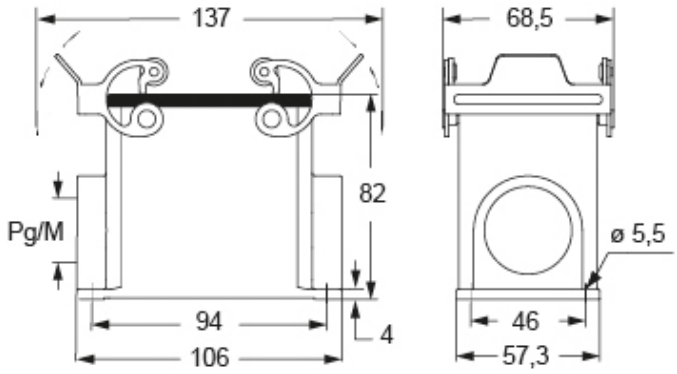

Hinweise

Die angegebenen Abmessungen in mm sind nicht verbindlich.
Technische Änderungen bleiben vorbehalten.