Artikelnummer

MHPX 32 LS40

Sockelgehäuse, Gr.77.62, Alu, 1 starrer Bügel Edelstahl, 1xM40 seitlich, Deckel Metall

Produktbeschreibung	
Produkttyp	Sockelgehäuse
Baureihe	C-TYPE
Verschlusssystem	Mit 1 Bügel
Größe	Größe "77.62"
Kabelausgang	Mit Kabelausgang M40
Spezifikationen	Mit Klappdeckel aus Metall
Technische Daten	
IP-Schutzart	IP65
Weitere technische Details	
Gewicht	917,00 g
Betriebstemperatur (min., max.)	-40°C...+125°C

Materialeigenschaften	
Weitere Materialien	Verschlussbügel: Edelstahl Dichtung: NBR
Farbe	RAL 7040 fenstergrau
RoHs Konformität	Konform
China RoHs - EFUP	E
REACH SVHC Substanzen	Nein
Zulassungen / Standards	
Zertifizierungen	DNV, BV
UL	ECBT2
c UL	ECBT8
Allgemeine Bestellinformationen	
EAN-Code 13	8015747267250
Klassifizierung ecl@ss	27440202
Klassifizierung ETIM	EC000437
Angaben zur Verpackung	
Länge der Verpackung	290,00 mm
Höhe der Verpackung	140,00 mm
Tiefe der Verpackung	215,00 mm
Gewicht der Verpackung	3,67 kg
Volumen der Verpackung	8,73 dm³
Beschreibung der Verpackung	Karton
Verpackungsmenge	4 St.
EAN-Code 13 Verpackung	8015747270410
Gewicht der Unterverpackung	0,92 kg
Beschreibung der Unterverpackung	Pack
Unterverpackungsmenge	1 St.
EAN-Code 13 Unterverpackung	8015747270427

Artikelnummer

MHPX 32 LS40

Zeichnungen aus dem Katalog

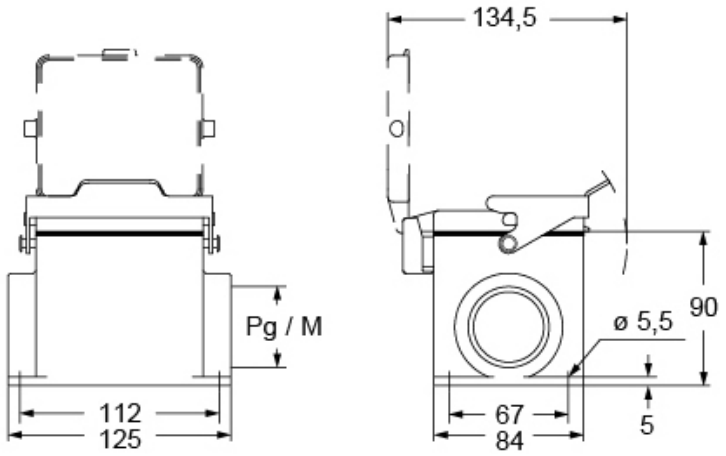

Hinweise

Die angegebenen Abmessungen in mm sind nicht verbindlich.
Technische Änderungen bleiben vorbehalten.