Artikelnummer

MGP 10.32

Sockelgehäuse, Gr.57.27, IP68 Alu, Schraubverschluss, 1xM32 seitlich

Produktbeschreibung	
Produkttyp	Sockelgehäuse
Baureihe	IP68
Verschlusssystem	Mit 2 Schrauben
Größe	Größe "57.27"
Kabelausgang	Mit Kabelausgang M32
Technische Daten	
IP-Schutzart	IP66 / IP68 / IP69
Weitere technische Details	
Gewicht	818,00 g
Betriebstemperatur (min., max.)	-40°C...+125°C

Materialeigenschaften	
Hauptmaterial	Aluminium-Druckguss
Weitere Materialien	Dichtung: NBR
Farbe	RAL 9005 tiefschwarz
RoHs Konformität	Konform
China RoHs - EFUP	E
REACH SVHC Substanzen	Nein
Zulassungen / Standards	
Zertifizierungen	DNV, BV
UL	ECBT2
c UL	ECBT8
Allgemeine Bestellinformationen	
EAN-Code 13	8015747141413
Klassifizierung ecl@ss	27440202
Klassifizierung ETIM	EC000437
Angaben zur Verpackung	
Länge der Verpackung	180,00 mm
Höhe der Verpackung	120,00 mm
Tiefe der Verpackung	155,00 mm
Gewicht der Verpackung	1,74 kg
Volumen der Verpackung	3,35 dm³
Beschreibung der Verpackung	Karton
Verpackungsmenge	2 St.
EAN-Code 13 Verpackung	8015747141758
Gewicht der Unterverpackung	0,87 kg
Beschreibung der Unterverpackung	Pack
Unterverpackungsmenge	1 St.
EAN-Code 13 Unterverpackung	8015747141765

Artikelnummer

MGP 10.32

Zeichnungen aus dem Katalog

CGP - MGP

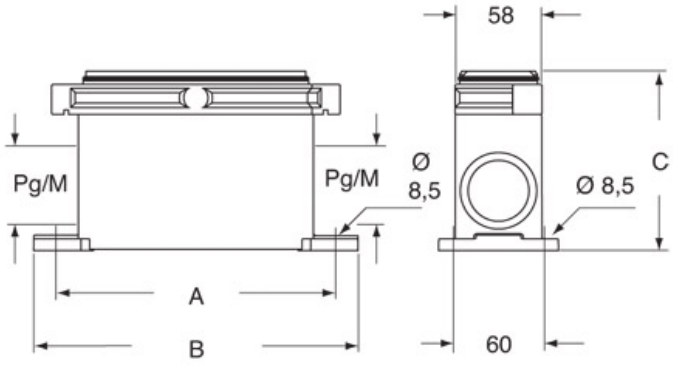

	A	B	C
CGP 06 - MGP 06	127	156	110
CGP 10 - MGP 10	140	169	110
CGP 16 - MGP 16	160	189	121
CGP 24 - MGP 24	187	216	121

Hinweise

Die angegebenen Abmessungen in mm sind nicht verbindlich.
Technische Änderungen bleiben vorbehalten.