Artikelnummer

MFO 50 X32

Tüllengehäuse, hoch, Gr.66.40, Alu, 2 Bügel, 1xM32 seitlich, ohne Stutzen

Produktbeschreibung	
Produkttyp	Tüllengehäuse
Baureihe	C-TYPE
Verschlusssystem	Mit 2 Bügeln
Größe	Größe "66.40"
Kabelausgang	Seitlicher Kabelausgang M32
Spezifikationen	Hoch, ohne Dichtung
Technische Daten	
IP-Schutzart	IP65 / IP66 / IP69
Weitere technische Details	
Gewicht	310,00 g
Betriebstemperatur (min., max.)	-40°C...+125°C

Materialeigenschaften	
Weitere Materialien	Verschlussbügel: Edelstahl, Polyamid (PA)
Farbe	RAL 7040 fenstergrau
RoHs Konformität	Konform
China RoHs - EFUP	E
REACH SVHC Substanzen	Nein
Zulassungen / Standards	
Zertifizierungen	DNV, BV
UL	ECBT2
c UL	ECBT8
Allgemeine Bestellinformationen	
EAN-Code 13	8015747152051
Klassifizierung ecl@ss	27440202
Klassifizierung ETIM	EC000437
Angaben zur Verpackung	
Länge der Verpackung	340,00 mm
Höhe der Verpackung	135,00 mm
Tiefe der Verpackung	200,00 mm
Gewicht der Verpackung	3,33 kg
Volumen der Verpackung	9,18 dm³
Beschreibung der Verpackung	Karton
Verpackungsmenge	10 St.
EAN-Code 13 Verpackung	8015747230896
Gewicht der Unterverpackung	0,33 kg
Beschreibung der Unterverpackung	Pack
Unterverpackungsmenge	1 St.
EAN-Code 13 Unterverpackung	8015747230902

Artikelnummer

MFO 50 X32

Zeichnungen aus dem Katalog

CHO X (CAO X) - CAV X
MHO X (MAO X/MFO X/MFV X) - MAV X

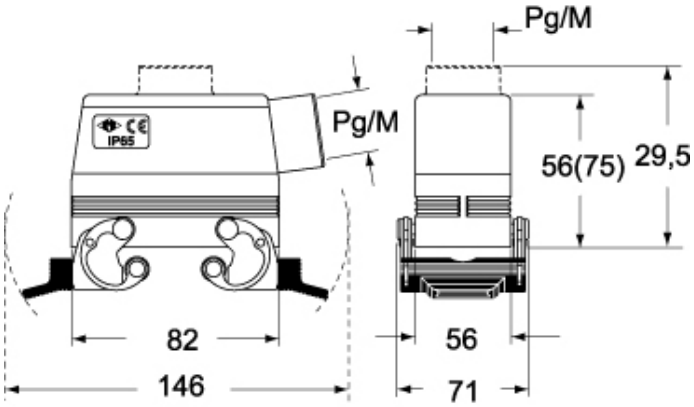

CHC

CHC G

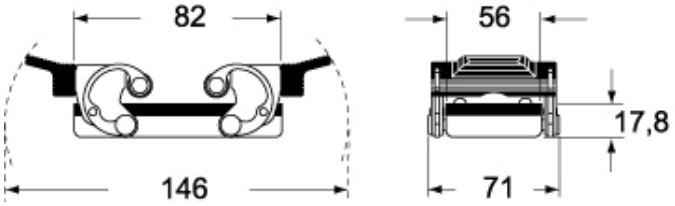

Hinweise

Die angegebenen Abmessungen in mm sind nicht verbindlich.
Technische Änderungen bleiben vorbehalten.