Artikelnummer

MFO 32 L40

Tüllengehäuse, Gr.77.62, Alu, 2 Bolzen, 1xM40 seitlich, ohne Stutzen

Produktbeschreibung	
Produkttyp	Tüllengehäuse
Baureihe	C-TYPE
Verschlusssystem	Mit 2 Bolzen
Größe	Größe "77.62"
Kabelausgang	Seitlicher Kabelausgang M40
Technische Daten	
IP-Schutzart	IP65 / IP66 / IP69
Weitere technische Details	
Gewicht	370,25 g
Betriebstemperatur (min., max.)	-40°C...+125°C

Materialeigenschaften	
Farbe	RAL 7040 fenstergrau
RoHs Konformität	Konform
China RoHs - EFUP	E
REACH SVHC Substanzen	Nein
Zulassungen / Standards	
Zertifizierungen	DNV, BV
UL	ECBT2
c UL	ECBT8
Allgemeine Bestellinformationen	
EAN-Code 13	8015747151986
Klassifizierung ecl@ss	27440202
Klassifizierung ETIM	EC000437
Angaben zur Verpackung	
Länge der Verpackung	370,00 mm
Höhe der Verpackung	140,00 mm
Tiefe der Verpackung	210,00 mm
Gewicht der Verpackung	3,73 kg
Volumen der Verpackung	10,88 dm³
Beschreibung der Verpackung	Karton
Verpackungsmenge	8 St.
EAN-Code 13 Verpackung	8015747004527
Gewicht der Unterverpackung	0,47 kg
Beschreibung der Unterverpackung	Pack
Unterverpackungsmenge	1 St.
EAN-Code 13 Unterverpackung	8015747004572

Artikelnummer

MFO 32 L40

Zeichnungen aus dem Katalog

CHO L - CHV L MHO/MFO/MFV L - MHV L

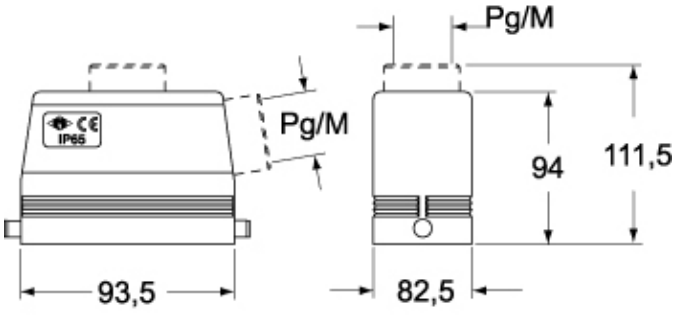

CHV LG - MHV LG - MFV LG

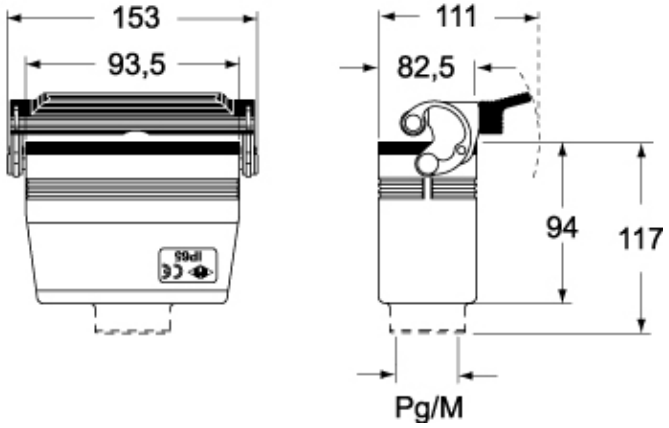

Hinweise

Die angegebenen Abmessungen in mm sind nicht verbindlich.
Technische Änderungen bleiben vorbehalten.