Artikelnummer

MAVX 50 X32

Tüllengehäuse, hoch, Gr.66.40, Alu, 2 Bügel Edelstahl, 1xM32 gerade

Produktbeschreibung	
Produkttyp	Tüllengehäuse
Baureihe	C-TYPE
Verschlusssystem	Mit 2 Bügeln
Größe	Größe "66.40"
Kabelausgang	Gerader Kabelausgang M32
Spezifikationen	Hoch, ohne Dichtung
Technische Daten	
IP-Schutzart	IP66 / IP69
Weitere technische Details	
Betriebstemperatur (min., max.)	-40°C...+125°C

Materialeigenschaften	
Weitere Materialien	Verschlussbügel: Edelstahl
Farbe	RAL 7040 fenstergrau
RoHs Konformität	Konform
China RoHs - EFUP	E
REACH SVHC Substanzen	Nein
Zulassungen / Standards	
Zertifizierungen	DNV, BV
UL	ECBT2
c UL	ECBT8
Allgemeine Bestellinformationen	
EAN-Code 13	8015747276368
Klassifizierung ecl@ss	27440202
Klassifizierung ETIM	EC000437

Artikelnummer

MAVX 50 X32

Zeichnungen aus dem Katalog

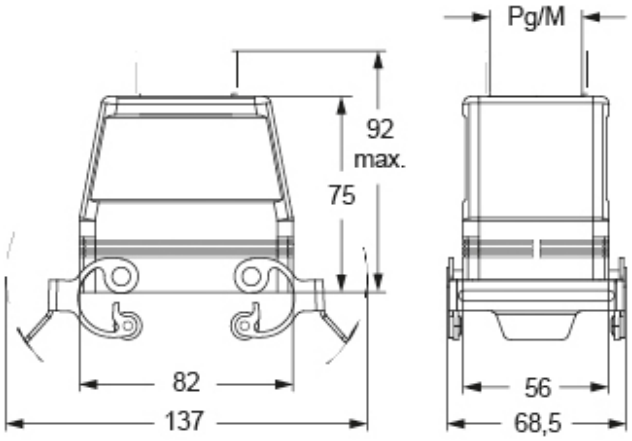

Hinweise

Die angegebenen Abmessungen in mm sind nicht verbindlich.
Technische Änderungen bleiben vorbehalten.