Artikelnummer

MAPS 06 L32

Sockelgehäuse, hoch, Gr.44.27, EMV Alu, 1 Bügel, 1xM32 seitlich

Produktbeschreibung	
Produkttyp	Sockelgehäuse
Baureihe	EMC
Verschlusssystem	Mit 1 Bügel
Größe	Größe "44.27"
Kabelausgang	Mit Kabelausgang M32
Spezifikationen	Hoch
Technische Daten	
IP-Schutzart	IP65 / IP66 / IP69
Weitere technische Details	
Gewicht	291,00 g
Betriebstemperatur (min., max.)	-40°C...+125°C

Materialeigenschaften	
Weitere Materialien	Verschlussbügel: Edelstahl, Polyamid (PA) Dichtung: Leitfähiges Elastomer
RoHs Konformität	Konform
China RoHs - EFUP	E
REACH SVHC Substanzen	Nein
Zulassungen / Standards	
Zertifizierungen	DNV, BV
UL	ECBT2
c UL	ECBT8
Allgemeine Bestellinformationen	
EAN-Code 13	8015747138369
Klassifizierung ecl@ss	27440202
Klassifizierung ETIM	EC000437
Angaben zur Verpackung	
Länge der Verpackung	475,00 mm
Höhe der Verpackung	200,00 mm
Tiefe der Verpackung	150,00 mm
Gewicht der Verpackung	3,27 kg
Volumen der Verpackung	14,25 dm³
Beschreibung der Verpackung	Karton
Verpackungsmenge	10 St.
EAN-Code 13 Verpackung	8015747249560
Gewicht der Unterverpackung	1,64 kg
Beschreibung der Unterverpackung	Pack
Unterverpackungsmenge	5 St.
EAN-Code 13 Unterverpackung	8015747249577

Artikelnummer

MAPS 06 L32

Zeichnungen aus dem Katalog

CHIS L

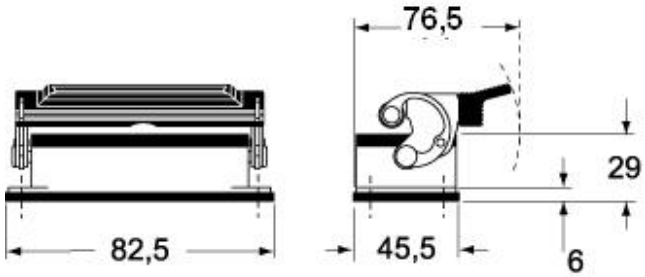

CAPS L - MAPS L

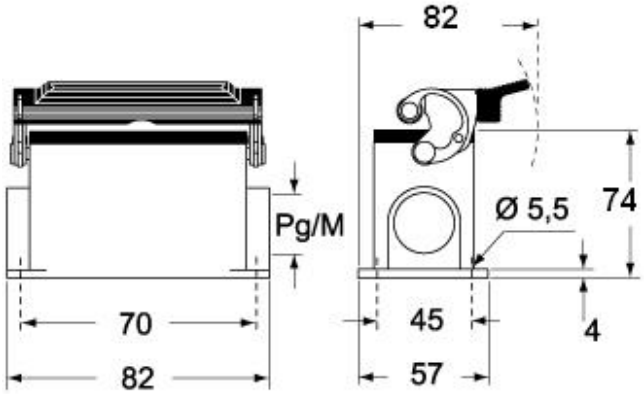

CHCS L

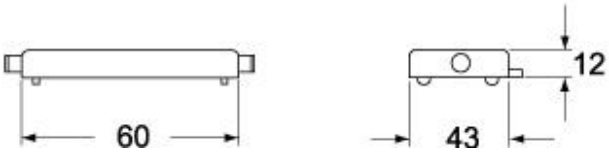

Hinweise

Die angegebenen Abmessungen in mm sind nicht verbindlich.
Technische Änderungen bleiben vorbehalten.