Artikelnummer

JMPAP 10L232

Sockelgehäuse, hoch, Gr.57.27, JEI Alu, 1 Bügel, 2xM32 seitlich

Produktbeschreibung	
Produkttyp	Sockelgehäuse
Baureihe	JEI®-P
Verschlusssystem	Mit 1 Bügel
Größe	Größe "57.27"
Kabelausgang	Mit Kabelausgang M32 x 2
Spezifikationen	Hoch
Technische Daten	
IP-Schutzart	IP65
Weitere technische Details	
Gewicht	1,00 g
Betriebstemperatur (min., max.)	-40°C...+125°C

Materialeigenschaften	
Farbe	RAL 7040 fenstergrau
Zulassungen / Standards	
Zertifizierungen	DNV, BV
Allgemeine Bestellinformationen	
EAN-Code 13	8015747303613
Angaben zur Verpackung	
Länge der Verpackung	475,00 mm
Höhe der Verpackung	200,00 mm
Tiefe der Verpackung	150,00 mm
Volumen der Verpackung	14,25 dm³
Beschreibung der Verpackung	Karton
Verpackungsmenge	10 St.
EAN-Code 13 Verpackung	8015747019248
Beschreibung der Unterverpackung	Pack
Unterverpackungsmenge	5 St.
EAN-Code 13 Unterverpackung	8015747020367

Artikelnummer

JMPAP 10L232

Zeichnungen aus dem Katalog

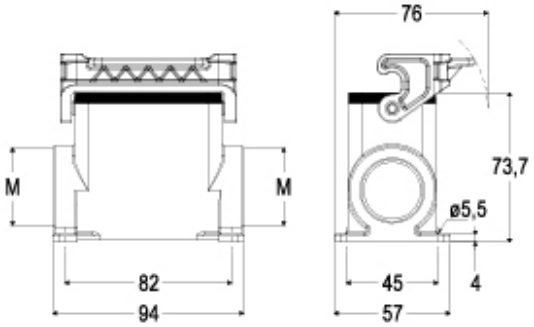

Hinweise

Die angegebenen Abmessungen in mm sind nicht verbindlich.
Technische Änderungen bleiben vorbehalten.