Artikelnummer

CZV 15 LG

Kupplungsgehäuse, Gr.49.16, Alu, 1 Bügel, 1xPg 13,5 gerade

Produktbeschreibung	
Produkttyp	Tüllengehäuse
Baureihe	IL-BRID
Verschlusssystem	Mit 1 Bügel
Größe	Größe 49.16
Kabelausgang	Gerader Kabelausgang Pg 13.5
Technische Daten	
IP-Schutzart	IP66 / IP67 / IP69
Weitere technische Details	
Gewicht	91,00 g
Betriebstemperatur (min., max.)	-40 °C ... +125 °C

Materialeigenschaften	
Weitere Materialien	Verschlussbügel: Polyamid (PA), Edelstahl
Farbe	RAL 7040 fenstergrau
RoHs Konformität	Konform
China RoHs - EFUP	E
REACH SVHC Substanzen	Nein
Zulassungen / Standards	
UL	ECBT2
c UL	ECBT8
Allgemeine Bestellinformationen	
EAN-Code 13	8015747044905
Angaben zur Verpackung	
Länge der Verpackung	225,00 mm
Höhe der Verpackung	130,00 mm
Tiefe der Verpackung	150,00 mm
Gewicht der Verpackung	1,07 kg
Volumen der Verpackung	4,39 dm³
Beschreibung der Verpackung	Karton
Verpackungsmenge	10 St.
EAN-Code 13 Verpackung	8015747248549
Gewicht der Unterverpackung	0,54 kg
Beschreibung der Unterverpackung	Pack
Unterverpackungsmenge	5 St.
EAN-Code 13 Unterverpackung	8015747248556

Artikelnummer

CZV 15 LG

Zeichnungen aus dem Katalog

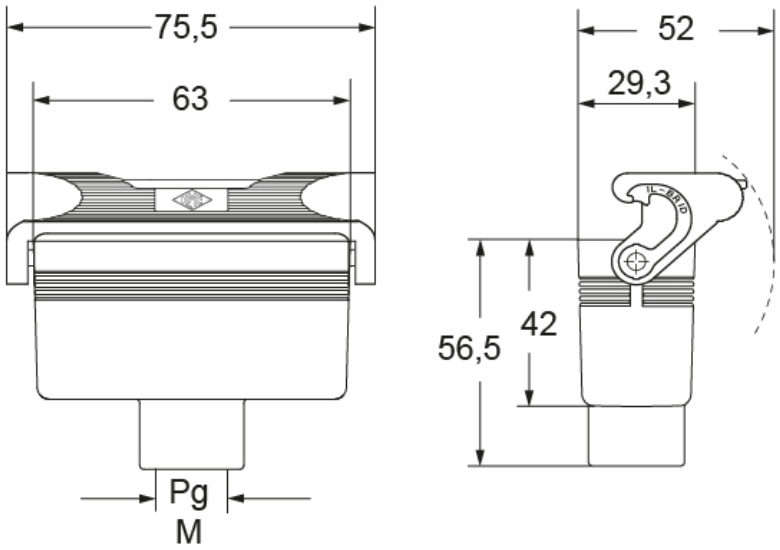

Hinweise

Die angegebenen Abmessungen in mm sind nicht verbindlich.
Technische Änderungen bleiben vorbehalten.