Artikelnummer

CZOW 25 L

Tüllengehäuse, Gr.66.16, W-TYPE Alu, 2 Bolzen, 1xPg 16 seitlich

Produktbeschreibung	
Produkttyp	Tüllengehäuse
Baureihe	W-TYPE
Verschlusssystem	Mit 2 Bolzen
Größe	Größe "66.16"
Kabelausgang	Seitlicher Kabelausgang Pg 16
Technische Daten	
IP-Schutzart	IP65 / IP66 / IP69
Weitere technische Details	
Gewicht	107,00 g
Betriebstemperatur (min., max.)	-40°C...+125°C

Materialeigenschaften	
Weitere Materialien	Dichtung: FKM
Farbe	RAL 9005 tiefschwarz
RoHs Konformität	Konform
China RoHs - EFUP	E
REACH SVHC Substanzen	Nein
Zulassungen / Standards	
Zertifizierungen	DNV, BV
UL	ECBT2
c UL	ECBT8
Allgemeine Bestellinformationen	
EAN-Code 13	8015747044431
Angaben zur Verpackung	
Gewicht der Unterverpackung	1,07 kg
Beschreibung der Unterverpackung	Karton
Unterverpackungsmenge	10 St.
EAN-Code 13 Unterverpackung	8015747044448

Artikelnummer

CZOW 25 L

Zeichnungen aus dem Katalog

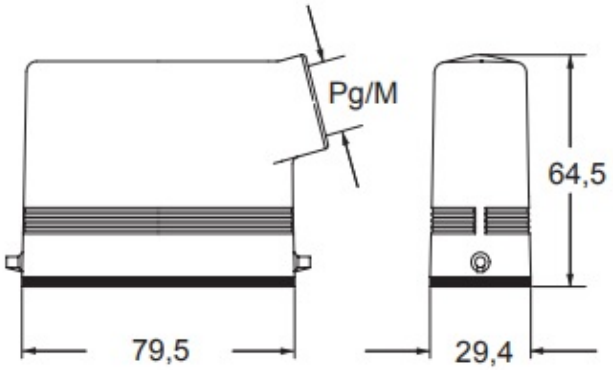

Hinweise

Die angegebenen Abmessungen in mm sind nicht verbindlich.
Technische Änderungen bleiben vorbehalten.