Artikelnummer

CZAVT 25.5 L

Tüllengehäuse, hoch, Gr.66.16, Alu, 2 Bolzen, 1x 3/4″ NPT gerade

Produktbeschreibung	
Produkttyp	Tüllengehäuse
Baureihe	IL-BRID
Verschlusssystem	Mit 2 Bolzen
Größe	Größe "66.16"
Kabelausgang	Gerader Kabelausgang mit Gewindestutzen 3/4'' NPT
Spezifikationen	Hoch
Technische Daten	
IP-Schutzart	IP65 / IP66 / IP69
Weitere technische Details	
Gewicht	192,00 g
Betriebstemperatur (min., max.)	-40 °C ... +125 °C

Materialeigenschaften	
Weitere Materialien	Dichtung: NBR
Farbe	RAL 7040 fenstergrau
RoHs Konformität	Konform mit Ausnahme 6(c): Kupferlegierung mit einem Massenanteil von bis zu 4 % Blei
China RoHs - EFUP	50
REACH SVHC Substanzen	Ja Blei
SCIP Nummer	15deaf78-e939-4401-a0b0-e2228ca32a03
Zulassungen / Standards	
UL	ECBT2
c UL	ECBT8
Allgemeine Bestellinformationen	
EAN-Code 13	8015747043694
Angaben zur Verpackung	
Länge der Verpackung	195,00 mm
Höhe der Verpackung	135,00 mm
Tiefe der Verpackung	155,00 mm
Gewicht der Verpackung	2,08 kg
Volumen der Verpackung	4,08 dm³
Beschreibung der Verpackung	Karton
Verpackungsmenge	10 St.
EAN-Code 13 Verpackung	8015747228688
Gewicht der Unterverpackung	1,04 kg
Beschreibung der Unterverpackung	Pack
Unterverpackungsmenge	5 St.
EAN-Code 13 Unterverpackung	8015747228695

Artikelnummer

CZAVT 25.5 L

Zeichnungen aus dem Katalog

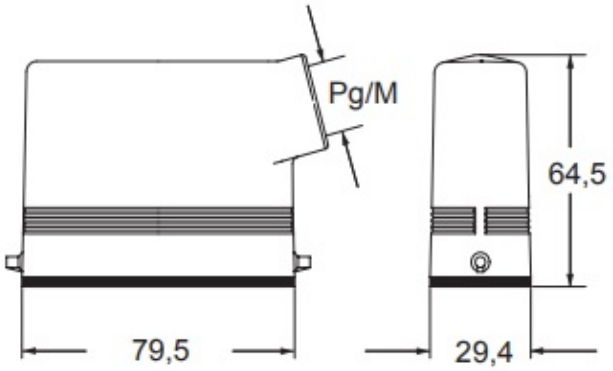

Hinweise

Die angegebenen Abmessungen in mm sind nicht verbindlich.
Technische Änderungen bleiben vorbehalten.