Artikelnummer

CYG 8 JFA

Kupplungssteckverbinder, Gr.21.21, Zink, mit RJ45 Einsatz CX 8 JF

Produktbeschreibung	
Produkttyp	Daten-Steckverbinder
Baureihe	Kupplungssteckverbinder CYG
Anschlussart	RJ45
Geschlecht	Buchse
Größe	Größe "21.21"
Spezifikationen	Im Metallgehäuse 8 Datenkontakten, Cat.5 Ethernet
Weitere technische Details	
Gewicht	98,00 g
Betriebstemperatur (min., max.)	-40°C ... +120°C

Materialeigenschaften	
Farbe	RAL 7040 fenstergrau
RoHs Konformität	konform mit Ausnahme 6(c): Kupferlegierung mit einem Massenanteil von bis zu 4 % Blei
China RoHs - EFUP	50
REACH SVHC Substanzen	Ja Blei
SCIP Nummer	75d1c3f4-d971-425a-bdda-7a317d67dedb
Allgemeine Bestellinformationen	
EAN-Code 13	8015747170390
Klassifizierung ecl@ss	19170125
Klassifizierung ETIM	EC002636
Angaben zur Verpackung	
Gewicht der Unterverpackung	0,10 kg
Beschreibung der Unterverpackung	Beutel
Unterverpackungsmenge	1 St.
EAN-Code 13 Unterverpackung	8015747170437

Artikelnummer

CYG 8 JFA

Zeichnungen aus dem Katalog

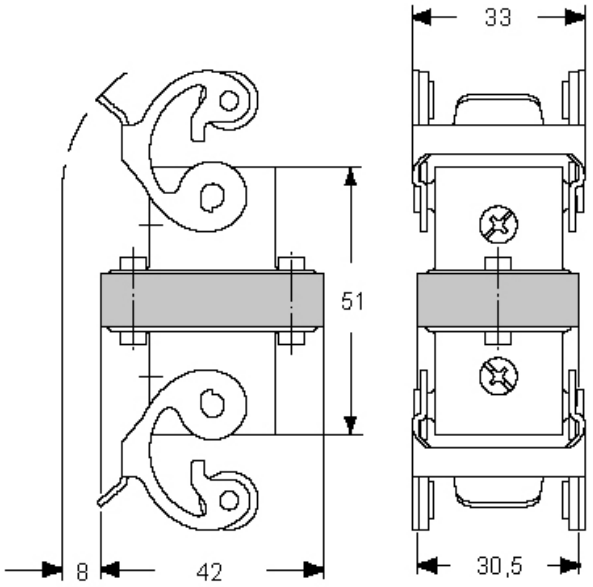

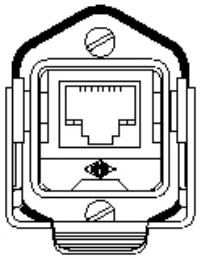

Hinweise

Die angegebenen Abmessungen in mm sind nicht verbindlich.
Technische Änderungen bleiben vorbehalten.