Artikelnummer

CX 02 JM

Adapter, MIXO, 3ME, 8P+GND, Crimpanschluss, 10A, 250V, für RJ45 Stifteinsatz CX...JM

Produktbeschreibung	
Produkttyp	Modulareinsatz
Baureihe	Mixo Daten
Anschlussart	RJ45
Geschlecht	Stift
Polzahl	1 RJ45 Steckverbinder
Hilfskontakte	8 polig
Größe	3 Module
Spezifikationen	Für 2 Steckverbinder RJ45 und für 8 Crimpkontakte CD 10 A RJ45, Adapter für Cat. 6A Stecker
Technische Daten	
Strom	1 A
Spannung	50 V
IP-Schutzart	Schutzart IP20 ohne Gehäuse, IP65/IP66/IP68/IP69 mit Gehäuse
Weitere technische Details	
Isolationswiderstand	≥ 10 GΩ
Kontaktwiderstand	≤ 3 mΩ
Gewicht	18,50 g
Betriebstemperatur (min., max.)	-40°C ... +120°C

Materialeigenschaften	
Hauptmaterial	Polycarbonat (PC)
Farbe	RAL 7032 kieselgrau
RoHs Konformität	Konform
China RoHs - EFUP	E
REACH SVHC Substanzen	Nein
Zulassungen / Standards	
Bezugsnorm	EN 61984:2009-06
Zertifizierungen	CSA, CQC, DNV, BV, EAC
UL	ECBT2
c UL	ECBT8
Allgemeine Bestellinformationen	
EAN-Code 13	8015747166034
Klassifizierung ecl@ss	27440205
Klassifizierung ETIM	EC000438
Angaben zur Verpackung	
Länge der Unterverpackung	195,00 mm
Höhe der Unterverpackung	40,00 mm
Tiefe der Unterverpackung	60,00 mm
Gewicht der Unterverpackung	0,15 kg
Volumen der Unterverpackung	0,47 dm³
Beschreibung der Unterverpackung	Schachtel
Unterverpackungsmenge	8 St.
EAN-Code 13 Unterverpackung	8015747167543

Artikelnummer

CX 02 JM

Zeichnungen aus dem Katalog

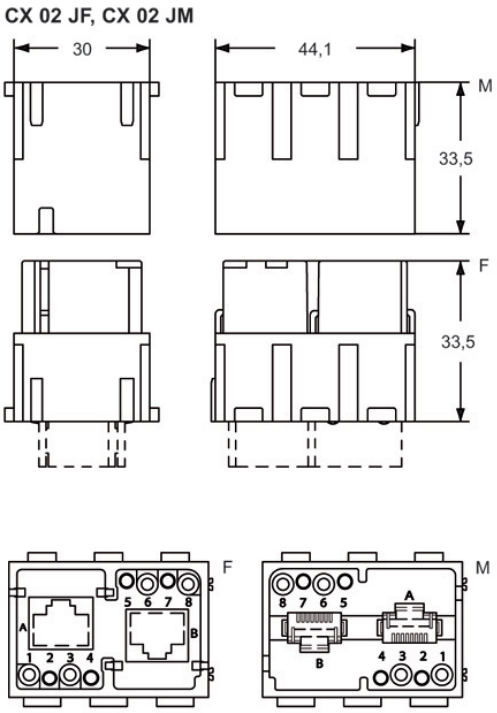

Hinweise

Standard module:
-in Kombination mit Standard-Kontakten, -Modulhalterahmen (CX...TF/M) und -Gehäusen (bis zu 500 Steckzyklen).

Die angegebenen Abmessungen in mm sind nicht verbindlich.
Technische Änderungen bleiben vorbehalten.