Artikelnummer

CR CLK

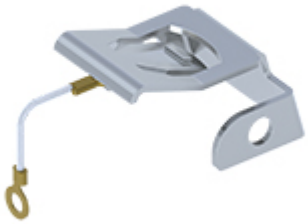

Sperrelement, für Anbau- und Sockelgehäuse niedrig mit 2 Bügel, mit Öse

Produktbeschreibung	
Produkttyp	Sperrelement
Spezifikationen	Für Anbaugehäuse mit 2 CLASS Bügeln Mit Öse
Weitere technische Details	
Gewicht	20,50 g

Zulassungen / Standards	
UL	ECBT2
c UL	ECBT8
Allgemeine Bestellinformationen	
EAN-Code 13	8015747263047
Klassifizierung ecl@ss	27449290
Klassifizierung ETIM	EC002943
Angaben zur Verpackung	
Länge der Verpackung	365,00 mm
Höhe der Verpackung	125,00 mm
Tiefe der Verpackung	225,00 mm
Gewicht der Verpackung	2,68 kg
Volumen der Verpackung	10,27 dm³
Beschreibung der Verpackung	Karton
Verpackungsmenge	100 St.
EAN-Code 13 Verpackung	8015747263078
Gewicht der Unterverpackung	0,03 kg
Beschreibung der Unterverpackung	Beutel
Unterverpackungsmenge	1 St.
EAN-Code 13 Unterverpackung	8015747263054

Artikelnummer

CR CLK

Zeichnungen aus dem Katalog

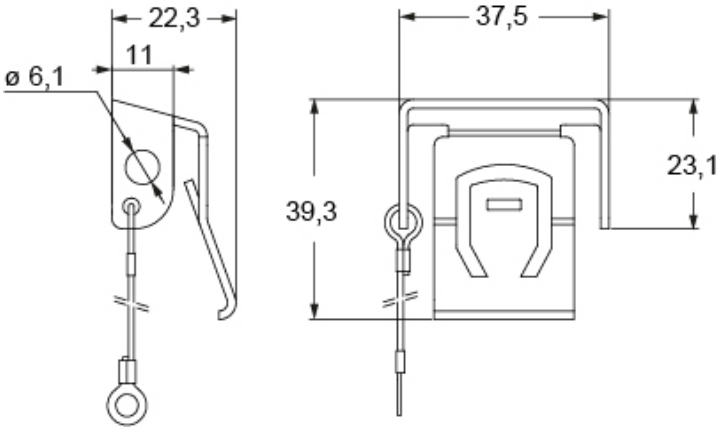

Hinweise

Die angegebenen Abmessungen in mm sind nicht verbindlich.
Technische Änderungen bleiben vorbehalten.