Artikelnummer

CQV 24

Tüllengehäuse, hoch, Gr.104.27, Alu, 4 Bolzen, 1xPg 36 gerade

Produktbeschreibung	
Produkttyp	Tüllengehäuse
Baureihe	C-TYPE
Verschlusssystem	Mit 4 Bolzen
Größe	Größe "104.27"
Kabelausgang	Gerader Kabelausgang Pg 36
Spezifikationen	Mit erweitertem Anschlussraum
Technische Daten	
IP-Schutzart	IP65 / IP66 / IP69
Weitere technische Details	
Gewicht	250,00 g
Betriebstemperatur (min., max.)	-40°C...+125°C

Materialeigenschaften	
Farbe	RAL 7040 fenstergrau
RoHs Konformität	Konform
China RoHs - EFUP	E
REACH SVHC Substanzen	Nein
Zulassungen / Standards	
Zertifizierungen	DNV, BV
UL	ECBT2
c UL	ECBT8
Allgemeine Bestellinformationen	
EAN-Code 13	8015747037396
Angaben zur Verpackung	
Länge der Verpackung	260,00 mm
Höhe der Verpackung	120,00 mm
Tiefe der Verpackung	140,00 mm
Gewicht der Verpackung	1,40 kg
Volumen der Verpackung	4,37 dm³
Beschreibung der Verpackung	Karton
Verpackungsmenge	5 St.
EAN-Code 13 Verpackung	8015747037402
Gewicht der Unterverpackung	0,28 kg
Beschreibung der Unterverpackung	Pack
Unterverpackungsmenge	1 St.
EAN-Code 13 Unterverpackung	8015747037419

Artikelnummer

CQV 24

Zeichnungen aus dem Katalog

CQO - MQO

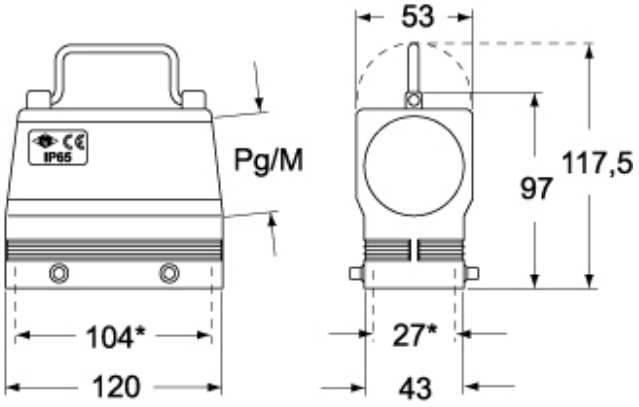

CQV - MQV

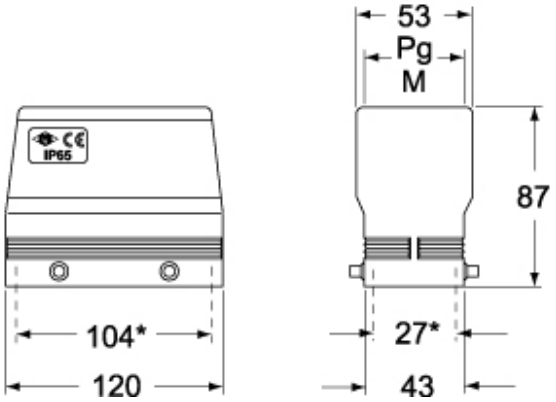

Hinweise

Die angegebenen Abmessungen in mm sind nicht verbindlich.
Technische Änderungen bleiben vorbehalten.