Artikelnummer

# CQEF 46

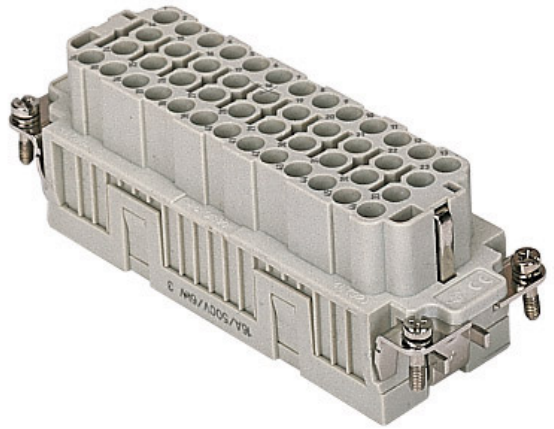

Buchseneinsatz, Gr.104.27, 46P+PE, Crimpanschluss, 16A, 500V

| Produktbeschreibung | |
|---|---|
| **Produkttyp** | Kontakteinsatz |
| **Baureihe** | CQE |
| **Anschlussart** | Crimpanschluss |
| **Geschlecht** | Buchse |
| **Polzahl** | 46 polig + ⏚ |
| **Größe** | Größe "104.27" |
| **Technische Daten** | |
| **Strom** | 16 A |
| **Spannung** | 500 V |
| **Bemessungs-Stoßspannung** | 6 kV |
| **Verschmutzungsgrad** | 3 |
| **Spannung gemäß UL/CSA** | 600 V |
| **IP-Schutzart** | Schutzart IP20 ohne Gehäuse, IP65/IP66/IP68/IP69 mit Gehäuse |
| **Weitere technische Details** | |
| **Steckzyklen** | ≥ 500 |
| **Isolationswiderstand** | ≥ 10 GΩ |
| **Kontaktwiderstand** | ≤ 1 mΩ |
| **Gewicht** | 85,00 g |
| **Betriebstemperatur (min., max.)** | -40 °C ... +125 °C |
| **Selbstverlöschungsgrad UL 94** | V-0 |

| Materialeigenschaften | |
|---|---|
| **Hauptmaterial** | Polycarbonat (PC) |
| **Farbe** | RAL 7032 kieselgrau |
| **RoHs Konformität** | Konform |
| **China RoHs - EFUP** | E |
| **REACH SVHC Substanzen** | Nein |
| **Zulassungen / Standards** | |
| **Bezugsnorm** | EN 61984:2009-06 |
| **Zertifizierungen** | CSA, CQC, DNV, BV, EAC |
| **UL** | ECBT2 |
| **c UL** | ECBT8 |
| **Allgemeine Bestellinformationen** | |
| **EAN-Code 13** | 8015747037129 |
| **Klassifizierung ecl@ss** | 27440205 |
| **Klassifizierung ETIM** | EC000438 |
| **Angaben zur Verpackung** | |
| **Länge der Verpackung** | 270,00 mm |
| **Höhe der Verpackung** | 75,00 mm |
| **Tiefe der Verpackung** | 180,00 mm |
| **Gewicht der Verpackung** | 2,92 kg |
| **Volumen der Verpackung** | 3,65 dm³ |
| **Beschreibung der Verpackung** | Karton |
| **Verpackungsmenge** | 30 St. |
| **EAN-Code 13 Verpackung** | 8015747208833 |
| **Länge der Unterverpackung** | 113,00 mm |
| **Höhe der Unterverpackung** | 36,00 mm |
| **Tiefe der Unterverpackung** | 180,00 mm |
| **Gewicht der Unterverpackung** | 0,49 kg |
| **Volumen der Unterverpackung** | 0,73 dm³ |
| **Beschreibung der Unterverpackung** | Schachtel |
| **Unterverpackungsmenge** | 5 St. |
| **EAN-Code 13 Unterverpackung** | 8015747037136 |

Artikelnummer

# CQEF 46

## Zeichnungen aus dem Katalog

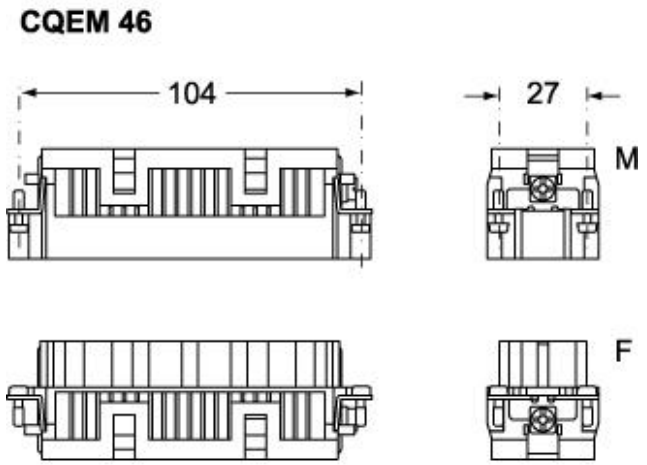


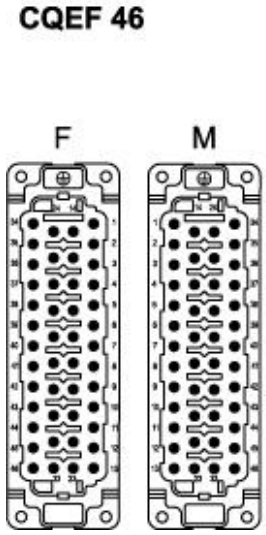


## Zeichnungen aus dem Katalog

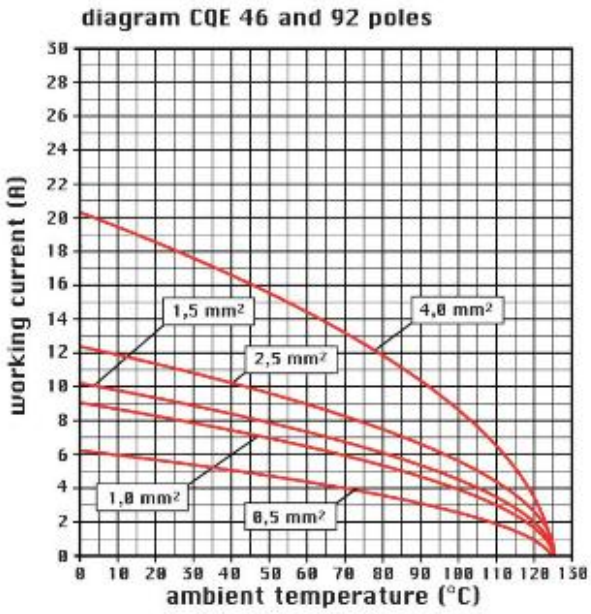


## Hinweise

CQEF/M 46:
- Eigenschaften gemäß EN 61984:
(16A 500V 6kV 3)
(16A 830V 8kV 2)
- Nennspannung gemäß UL/CSA: 600V
- Isolationswiderstand: > 10 GOhm
- Grenzwerte Umgebungstemperatur: -40 °C ... +125 °C
- Die Kontakteinsätze werden aus selbstverlöschendem Thermoplastharz UL94 V0 hergestellt
- Mechanische Lebensdauer: > 500 Zyklen
- Kontaktwiderstand: < 1 mOhm
- Für das Crimpen der Kontakte siehe Kapitel Crimpwerkzeuge (Kontakte 16A Serie CCF, CCM und CC...AN).
- passende Gehäuse:Größe "104.27":
C-TYPE IP65/IP66
C7 IP67 Bügel aus Edelstahl
V-TYPE IP65/IP66 Bügel aus Edelstahl
T-TYPE IP65 Kunststoff
JEI Bügel aus verzinktem Stahl
BIG Tüllengehäuse
W-Type für aggressive Umgebung
EMV
Y mit Zentralbügel
IP68
Montagesystem für den Schaltschrankeinbau: Seite:COB

Die angegebenen Abmessungen in mm sind nicht verbindlich.
Technische Änderungen bleiben vorbehalten.

**California Proposition 65 Information**

**WARNING**

This product can expose you to nickel compounds, known to the State of California to cause cancer and/or reproductive toxicity. For more information go to www.P65Warnings.ca.gov.