Artikelnummer

CNEM 10 RY

Stifteinsatz, Gr.57.27, 10P+PE, Silber, Schraubanschluss, 16A, 500V, 180°C

Produktbeschreibung	
Produkttyp	Kontakteinsatz
Baureihe	CNE RY
Anschlussart	Schraubanschluss
Geschlecht	Stift
Polzahl	10 polig + ⏚
Größe	Größe "57.27"
Spezifikationen	Mit Drahtschutz Für Anwendungen bei Temperaturen bis zu 180°C

Technische Daten	
Strom	16 A
Spannung	500 V
Bemessungs-Stoßspannung	6 kV
Verschmutzungsgrad	3
Spannung gemäß UL/CSA	600 V
Leiterquerschnitt	0,50 mm² - 4,00 mm²
AWG Querschnitt	20 - 12
Kontaktart	Versilbert
IP-Schutzart	Schutzart IP20 ohne Gehäuse; IP65 mit Gehäuse

Weitere technische Details	
Eigenschaften gemäß EN 61984	16A 500V 6kV 3; 16A 400/690V 6kV 2
Steckzyklen	≥ 500
Isolationswiderstand	≥ 10 GΩ
Kontaktwiderstand	≤ 1 mΩ
Gewicht	63,00 g
Betriebstemperatur (min., max.)	-40°C ... +180°C
Abisolierlänge	7 mm
Selbstverlöschungsgrad UL 94	V-0
Anzugsdrehmoment Schraube Hauptkontakte	M3: 0.5 Nm; 4.4 lb.in (Ph0 oder 0,8 x 4)
Anzugsdrehmoment Erdungsschraube	M3: 0.5 Nm; 4.4 lb.in (Ph0 oder 0,8 x 4)
Anzugsdrehmoment Befestigungsschrauben	M3: 0.5 Nm; 4.4 lb.in (Ph0 oder 0,8 x 4)

Materialeigenschaften	
Hauptmaterial	Polyphenylensulfid (PPS)
Weitere Materialien	Kontakte: Kupferlegierung
RoHs Konformität	Konform mit Ausnahme 6(c): Kupferlegierung mit einem Massenanteil von bis zu 4 % Blei
China RoHs - EFUP	50
REACH SVHC Substanzen	Ja Blei
SCIP Nummer	1a9c93ff-0445-4a16-81e3-1609ac5274d6

Zulassungen / Standards	
Bezugsnorm	EN 61984:2009-06
Zertifizierungen	CSA, CQC, DNV, BV, EAC
UL	ECBT2
c UL	ECBT8

Allgemeine Bestellinformationen	
EAN-Code 13	8015747109055
Klassifizierung ecl@ss	27440205
Klassifizierung ETIM	EC000438

Angaben zur Verpackung	
Länge der Verpackung	210,00 mm
Höhe der Verpackung	75,00 mm
Tiefe der Verpackung	180,00 mm
Gewicht der Verpackung	2,18 kg
Volumen der Verpackung	2,84 dm³
Beschreibung der Verpackung	Karton
Verpackungsmenge	30 St.
EAN-Code 13 Verpackung	8015747109932
Länge der Unterverpackung	67,00 mm
Höhe der Unterverpackung	36,00 mm
Tiefe der Unterverpackung	180,00 mm
Gewicht der Unterverpackung	0,36 kg
Volumen der Unterverpackung	0,43 dm³
Beschreibung der Unterverpackung	Schachtel
Unterverpackungsmenge	5 St.
EAN-Code 13 Unterverpackung	8015747109949

Artikelnummer

CNEM 10 RY

Zeichnungen aus dem Katalog

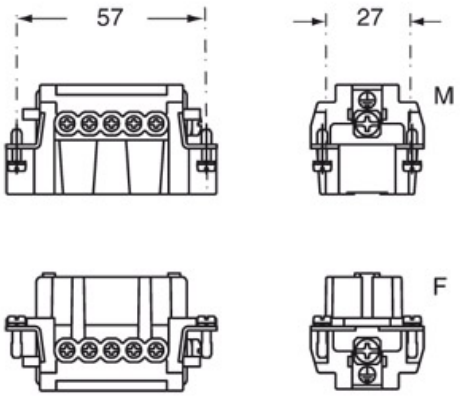

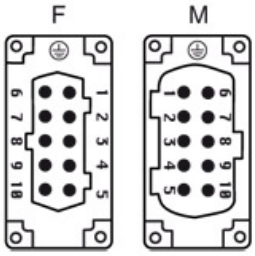

Derating curves

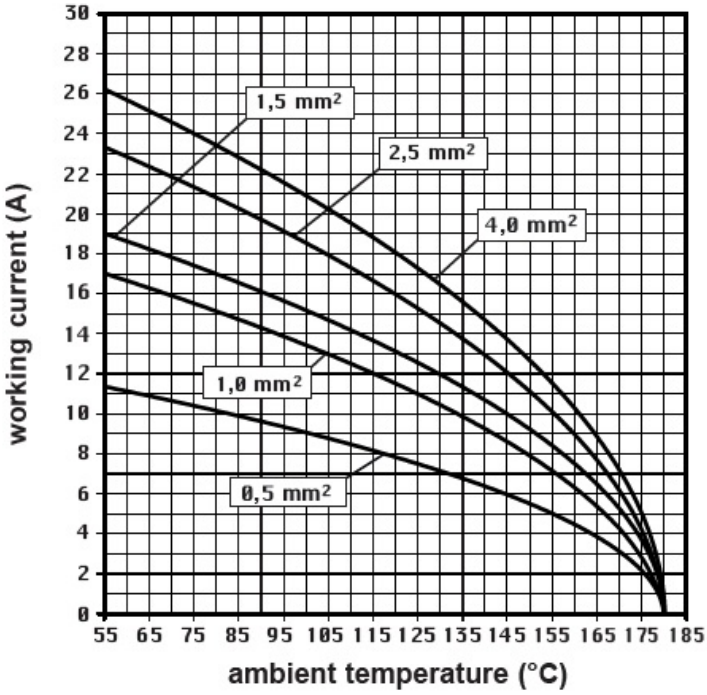

Hinweise

CNEF/M 10 RY

- Eigenschaften gemäß EN 61984:
16A 500V 6kV 3
16A 400/690V 6kV 2
- Zulassungen: UL, CSA, CCC, GL, GOST
- Nennspannung gemäß UL/CSA: 600V
- Isolationswiderstand: > 10 GOhm
- Grenzwerte Umgebungstemperatur: -40 °C ... +180 °C
- Die Kontakteinsätze werden aus selbstverlöschendem Thermoplastharz UL94 V0 hergestellt
- Mechanische Lebensdauer: > 500 Zyklen
- Kontaktwiderstand: < 1 mOhm
- passende Gehäuse: Größe 57.27:
R bis 180 °C Umgebungstemperatur

Die angegebenen Abmessungen in mm sind nicht verbindlich.
Technische Änderungen bleiben vorbehalten.

CNE ...RY: auch für nicht präparierte Leiter
- Einsätze mit Drahtschutz für Leiterquerschnitte:
0,5 ÷ 4 mm2 - AWG 20 ÷ 12
- Abisolierlänge: 7 mm
- Anzugsmoment: 0,5 Nm

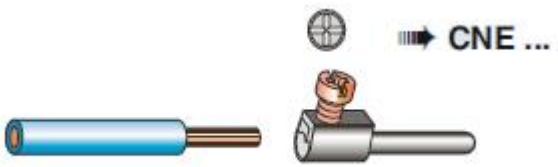

California Proposition 65 Information

WARNING

This product can expose you to lead and its compounds, known to the State of California to cause cancer and/or reproductive toxicity. For more information go to www.P65Warnings.ca.gov.

California Proposition 65 Information

WARNING

This product can expose you to lead and its compounds, known to the State of California to cause cancer and/or reproductive toxicity. For more information go to www.P65Warnings.ca.gov.