Artikelnummer

# CNEF 24 RY

Buchseneinsatz, Gr.104.27, 24P+PE, Silber, Schraubanschluss, 16A, 500V, 180°C

| Produktbeschreibung | |
|---|---|
| **Produkttyp** | Kontakteinsatz |
| **Baureihe** | CNE RY |
| **Anschlussart** | Schraubanschluss |
| **Geschlecht** | Buchse |
| **Polzahl** | 24 polig + ⏚ |
| **Größe** | Größe "104.27" |
| **Spezifikationen** | Mit Drahtschutz<br>Für Anwendungen bei Temperaturen bis zu 180°C |

| Technische Daten | |
|---|---|
| **Strom** | 16 A |
| **Spannung** | 500 V |
| **Bemessungs-Stoßspannung** | 6 kV |
| **Verschmutzungsgrad** | 3 |
| **Spannung gemäß UL/CSA** | 600 V |
| **Leiterquerschnitt** | 0,50 mm² - 4,00 mm² |
| **AWG Querschnitt** | 20 - 12 |
| **Kontaktart** | Versilbert |
| **IP-Schutzart** | Schutzart IP20 ohne Gehäuse; IP65 mit Gehäuse |

| Weitere technische Details | |
|---|---|
| **Eigenschaften gemäß EN 61984** | 16A 500V 6kV 3; 16A 400/690V 6kV 2 |
| **Steckzyklen** | ≥ 500 |
| **Isolationswiderstand** | ≥ 10 GΩ |
| **Kontaktwiderstand** | ≤ 1 mΩ |
| **Gewicht** | 116,00 g |
| **Betriebstemperatur (min., max.)** | -40°C ... +180°C |
| **Abisolierlänge** | 7 mm |
| **Selbstverlöschungsgrad UL 94** | V-0 |
| **Anzugsdrehmoment Schraube Hauptkontakte** | M3: 0.5 Nm; 4.4 lb.in (Ph0 oder 0,8 x 4) |
| **Anzugsdrehmoment Erdungsschraube** | M3: 0.5 Nm; 4.4 lb.in (Ph0 oder 0,8 x 4) |
| **Anzugsdrehmoment Befestigungsschrauben** | M3: 0.5 Nm; 4.4 lb.in (Ph0 oder 0,8 x 4) |

| Materialeigenschaften | |
|---|---|
| **Hauptmaterial** | Polyphenylensulfid (PPS) |
| **Weitere Materialien** | Kontakte: Kupferlegierung |
| **RoHs Konformität** | Konform mit Ausnahme 6(c): Kupferlegierung mit einem Massenanteil von bis zu 4 % Blei |
| **China RoHs - EFUP** | 50 |
| **REACH SVHC Substanzen** | Ja<br>Blei |
| **SCIP Nummer** | 1a9c93ff-0445-4a16-81e3-1609ac5274d6 |

| Zulassungen / Standards | |
|---|---|
| **Bezugsnorm** | EN 61984:2009-06 |
| **Zertifizierungen** | CSA, CQC, DNV, BV, EAC |
| **UL** | ECBT2 |
| **c UL** | ECBT8 |

| Allgemeine Bestellinformationen | |
|---|---|
| **EAN-Code 13** | 8015747109031 |
| **Klassifizierung ecl@ss** | 27440205 |
| **Klassifizierung ETIM** | EC000438 |

| Angaben zur Verpackung | |
|---|---|
| **Länge der Verpackung** | 270,00 mm |
| **Höhe der Verpackung** | 75,00 mm |
| **Tiefe der Verpackung** | 180,00 mm |
| **Gewicht der Verpackung** | 3,86 kg |
| **Volumen der Verpackung** | 3,65 dm³ |
| **Beschreibung der Verpackung** | Karton |
| **Verpackungsmenge** | 30 St. |
| **EAN-Code 13 Verpackung** | 8015747110037 |
| **Länge der Unterverpackung** | 113,00 mm |
| **Höhe der Unterverpackung** | 36,00 mm |
| **Tiefe der Unterverpackung** | 180,00 mm |
| **Gewicht der Unterverpackung** | 0,64 kg |
| **Volumen der Unterverpackung** | 0,73 dm³ |
| **Beschreibung der Unterverpackung** | Schachtel |
| **Unterverpackungsmenge** | 5 St. |
| **EAN-Code 13 Unterverpackung** | 8015747110044 |

Artikelnummer

# CNEF 24 RY

Zeichnungen aus dem Katalog

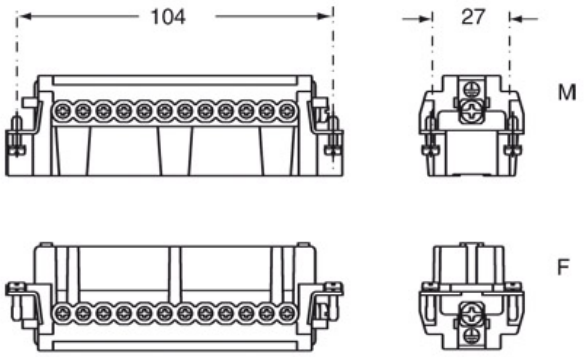


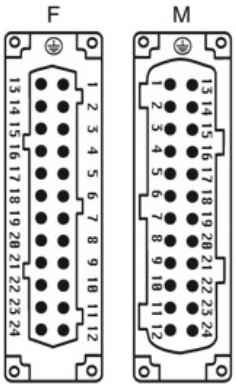


Derating curves

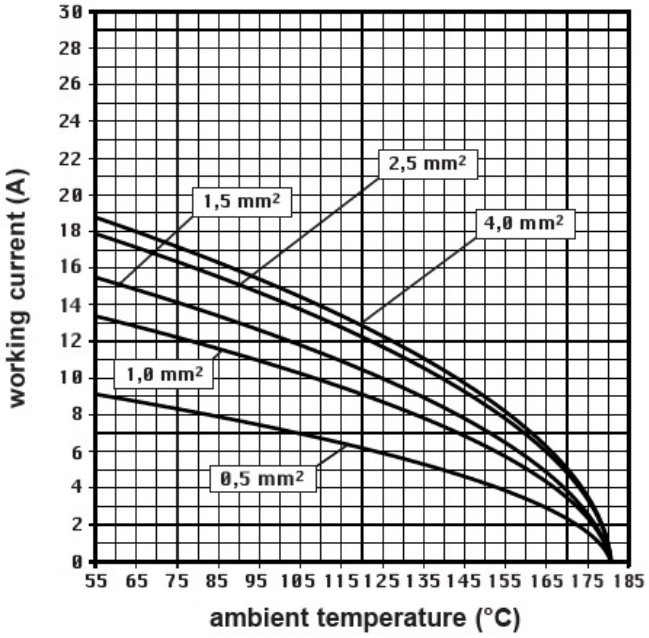


## Hinweise

CNEF/M 24 RY

- Eigenschaften gemäß EN 61984:
16A 500V 6kV 3
16A 400/690V 6kV 2
- Zulassungen: UL, CSA, CCC, GL, GOST
- Nennspannung gemäß UL/CSA: 600V
- Isolationswiderstand: > 10 GOhm
- Grenzwerte Umgebungstemperatur: -40 °C ... +180 °C
- Die Kontakteinsätze werden aus selbstverlöschendem Thermoplastharz UL94 V0 hergestellt
- Mechanische Lebensdauer: > 500 Zyklen
- Kontaktwiderstand: < 1 mOhm
- passende Gehäuse: Größe 104.27:
R bis 180 °C Umgebungstemperatur

CNE ...RY: auch für nicht präparierte Leiter
- Einsätze mit Drahtschutz für Leiterquerschnitte:
0,5 ÷ 4 mm2 - AWG 20 ÷ 12
- Abisolierlänge: 7 mm
- Anzugsmoment: 0,5 Nm

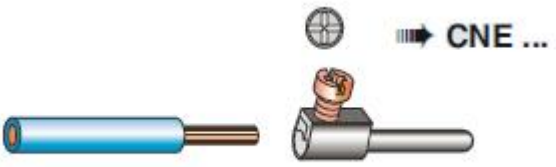


Die angegebenen Abmessungen in mm sind nicht verbindlich.
Technische Änderungen bleiben vorbehalten.

**California Proposition 65 Information**

**WARNING**

This product can expose you to lead and its compounds, known to the State of California to cause cancer and/or reproductive toxicity. For more information go to www.P65Warnings.ca.gov.

---

**California Proposition 65 Information**

**WARNING**

This product can expose you to lead and its compounds, known to the State of California to cause cancer and/or reproductive toxicity. For more information go to www.P65Warnings.ca.gov.

---