Artikelnummer

CMP 16 CP

Sockelgehäuse, Gr.104.27, 830V Alu, 4 Bolzen, 1xPg 21 seitlich, Deckel Kunststoff

Produktbeschreibung	
Produkttyp	Sockelgehäuse
Baureihe	830V
Verschlusssystem	Mit 4 Bolzen
Größe	Größe "104.27"
Kabelausgang	Mit Kabelausgang Pg 21
Spezifikationen	Mit Kunststoff-Klappdeckel
Technische Daten	
IP-Schutzart	IP65
Weitere technische Details	
Gewicht	331,00 g
Betriebstemperatur (min., max.)	-40°C...+125°C

Materialeigenschaften	
Farbe	RAL 7040 fenstergrau
RoHs Konformität	Konform
China RoHs - EFUP	E
REACH SVHC Substanzen	Nein
Zulassungen / Standards	
Zertifizierungen	DNV, BV
UL	ECBT2
c UL	ECBT8
Allgemeine Bestellinformationen	
EAN-Code 13	8015747031578
Angaben zur Verpackung	
Gewicht der Unterverpackung	1,66 kg
Beschreibung der Unterverpackung	Pack
Unterverpackungsmenge	5 St.
EAN-Code 13 Unterverpackung	8015747105026

Artikelnummer

CMP 16 CP

Zeichnungen aus dem Katalog

CMP CMAP - MMP MMAP

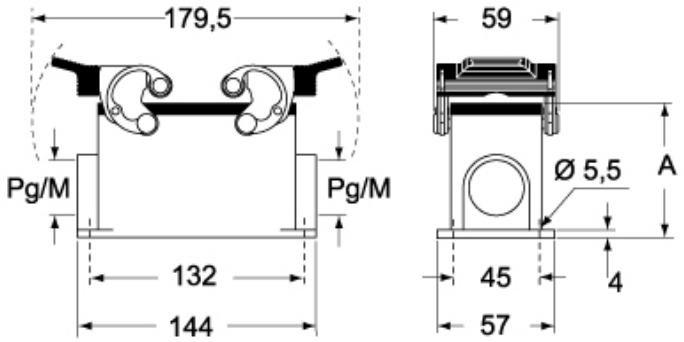

CMP CS/CP CMAP CS/CP - MMP CS/CP MMAP CS/CP

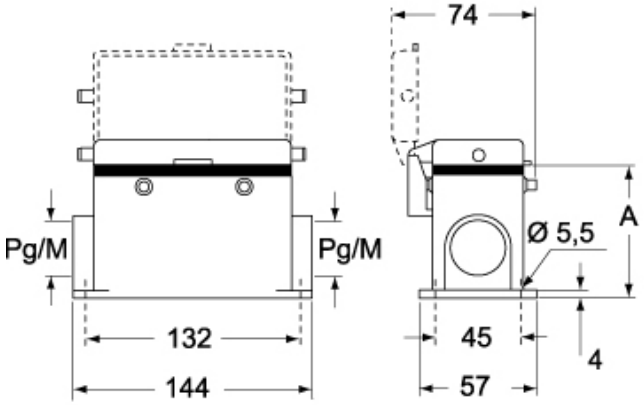

	A
CMP / MMP	63
CMAP / MMAP	80
CMP CS / MMP CS	63
CMAP CS / MMAP CS	80
CMP CP / MMP CP	63
CMAP CP / MMAP CP	80

Hinweise

Die angegebenen Abmessungen in mm sind nicht verbindlich.
Technische Änderungen bleiben vorbehalten.