Artikelnummer

CMP 03 L

Sockelgehäuse, Gr.57.27, 830V Alu, 1 Bügel, 1xPg 16 seitlich

Produktbeschreibung	
Produkttyp	Sockelgehäuse
Baureihe	830V
Verschlusssystem	Mit 1 Bügel
Größe	Größe "57.27"
Kabelausgang	Mit Kabelausgang Pg 16
Technische Daten	
IP-Schutzart	IP65 / IP66 / IP69
Weitere technische Details	
Gewicht	228,00 g
Betriebstemperatur (min., max.)	-40°C...+125°C

Materialeigenschaften	
Farbe	RAL 7040 fenstergrau
RoHs Konformität	Konform
China RoHs - EFUP	E
REACH SVHC Substanzen	Nein
Zulassungen / Standards	
Zertifizierungen	DNV, BV
UL	ECBT2
c UL	ECBT8
Allgemeine Bestellinformationen	
EAN-Code 13	8015747031295
Angaben zur Verpackung	
Gewicht der Verpackung	2,32 kg
Beschreibung der Verpackung	Karton
Verpackungsmenge	10 St.
EAN-Code 13 Verpackung	8015747263085
Gewicht der Unterverpackung	1,16 kg
Beschreibung der Unterverpackung	Pack
Unterverpackungsmenge	5 St.
EAN-Code 13 Unterverpackung	8015747031301

Artikelnummer

CMP 03 L

Zeichnungen aus dem Katalog

CMP L CMAP L - MMP L MMAP L

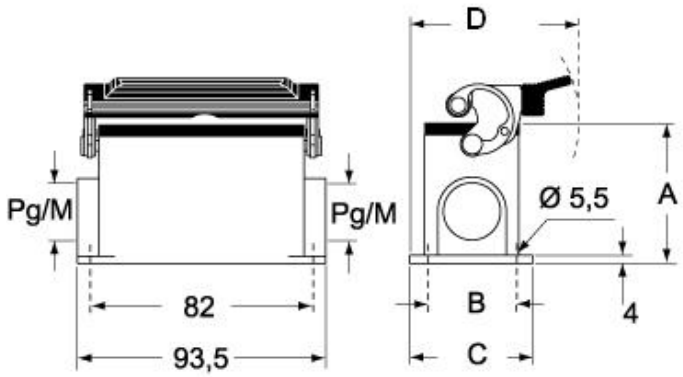

CMP LS CMAP LS - MMP LS MMAP LS

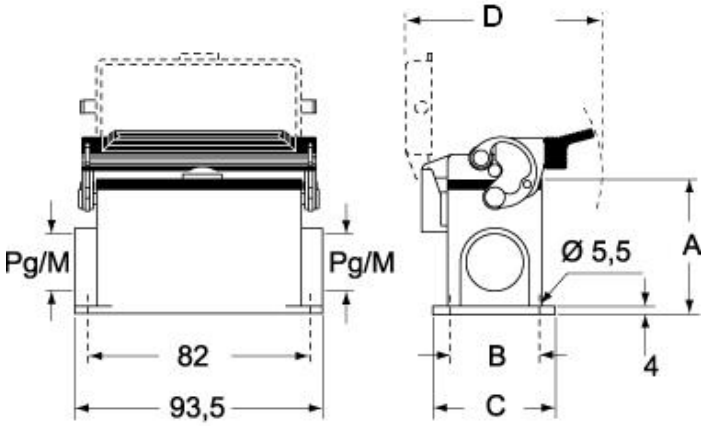

Hinweise

Die angegebenen Abmessungen in mm sind nicht verbindlich.
Technische Änderungen bleiben vorbehalten.