Artikelnummer

CKG 03 VAN

Tüllengehäuse, gewinkelt, Gr.21.21, Kunststoff, 2 Bolzen, 1xPg 11 seitlich, Dichtung

Produktbeschreibung	
Produkttyp	Tüllengehäuse
Baureihe	CK
Verschlusssystem	Mit 2 Bolzen
Größe	Größe "21.21"
Kabelausgang	Seitlicher Kabelausgang Pg 11
Spezifikationen	Mit Dichtung
Technische Daten	
IP-Schutzart	IP65
Weitere technische Details	
Gewicht	13,00 g
Betriebstemperatur (min., max.)	-40°C...+125°C

Materialeigenschaften	
Weitere Materialien	Dichtung: TPE
Farbe	RAL 9005 tiefschwarz
RoHs Konformität	Konform
China RoHs - EFUP	E
REACH SVHC Substanzen	Nein
Zulassungen / Standards	
UL	ECBT2
c UL	ECBT8
Allgemeine Bestellinformationen	
EAN-Code 13	8015747123006
Angaben zur Verpackung	
Länge der Verpackung	365,00 mm
Höhe der Verpackung	125,00 mm
Tiefe der Verpackung	225,00 mm
Gewicht der Verpackung	1,63 kg
Volumen der Verpackung	10,27 dm³
Beschreibung der Verpackung	Karton
Verpackungsmenge	100 St.
EAN-Code 13 Verpackung	8015747123020
Gewicht der Unterverpackung	0,16 kg
Beschreibung der Unterverpackung	Karton
Unterverpackungsmenge	10 St.
EAN-Code 13 Unterverpackung	8015747123037

Artikelnummer

CKG 03 VAN

Zeichnungen aus dem Katalog

CKG VN MKG VN

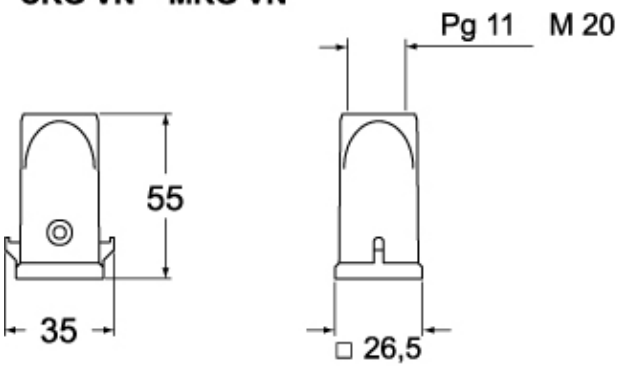

CKG VAN MKG VAN

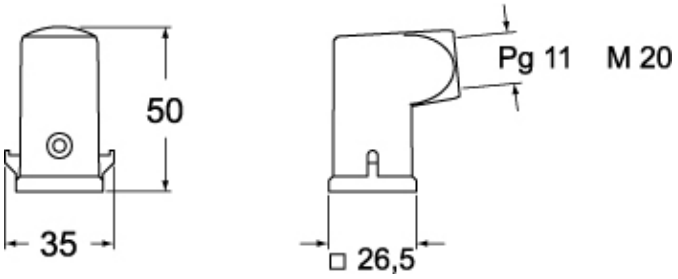

Hinweise

Die angegebenen Abmessungen in mm sind nicht verbindlich.
Technische Änderungen bleiben vorbehalten.