Artikelnummer

CKAX 03 VGS

Kupplungsgehäuse, Gr.21.21, Zink, 1 Bügel Edelstahl, 1xPg 11 gerade

Produktbeschreibung	
Produkttyp	Tüllengehäuse
Baureihe	CKA
Verschlusssystem	Mit 1 Bügel
Größe	Größe "21.21"
Kabelausgang	Gerader Kabelausgang Pg 11
Technische Daten	
IP-Schutzart	IP44 - IP66 / IP67 / IP69 mit CKR 65 (D)
Weitere technische Details	
Gewicht	68,40 g
Betriebstemperatur (min., max.)	-40°C...+125°C

Materialeigenschaften	
Hauptmaterial	Zink-Druckguss
Farbe	RAL 7040 fenstergrau
RoHs Konformität	Konform
China RoHs - EFUP	E
REACH SVHC Substanzen	Nein
Zulassungen / Standards	
UL	ECBT2
c UL	ECBT8
Allgemeine Bestellinformationen	
EAN-Code 13	8015747027618
Angaben zur Verpackung	
Länge der Verpackung	330,00 mm
Höhe der Verpackung	230,00 mm
Tiefe der Verpackung	205,00 mm
Gewicht der Verpackung	7,52 kg
Volumen der Verpackung	15,56 dm³
Beschreibung der Verpackung	Karton
Verpackungsmenge	100 St.
EAN-Code 13 Verpackung	8015747258852
Länge der Unterverpackung	185,00 mm
Höhe der Unterverpackung	40,00 mm
Tiefe der Unterverpackung	155,00 mm
Gewicht der Unterverpackung	0,75 kg
Volumen der Unterverpackung	1,15 dm³
Beschreibung der Unterverpackung	Karton
Unterverpackungsmenge	10 St.
EAN-Code 13 Unterverpackung	8015747027625

Artikelnummer

CKAX 03 VGS

Zeichnungen aus dem Katalog

CKA VS - MKA V

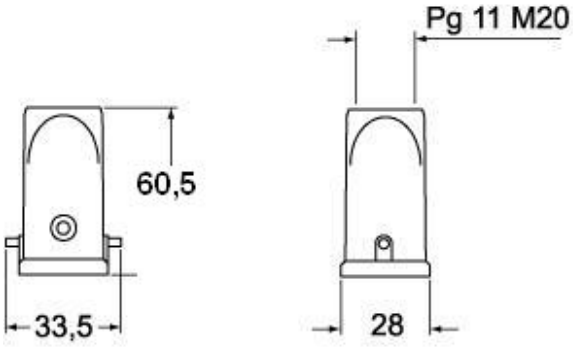

CKA VAS - MKA VA

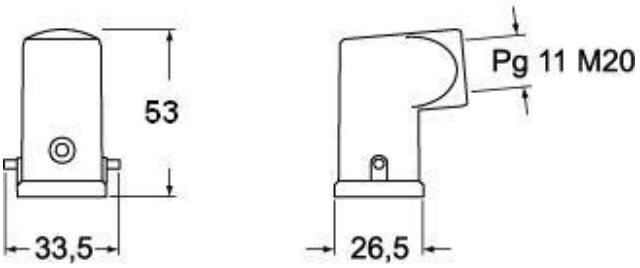

CKA VAS - MKA VA

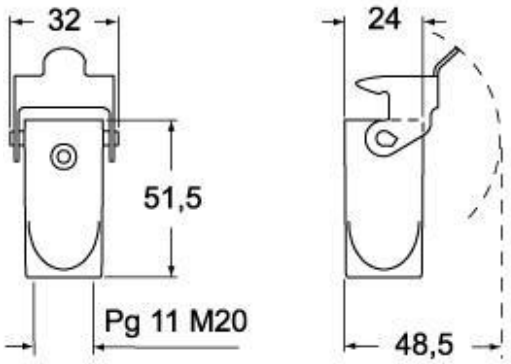

CKAX VGS - MKAX VG

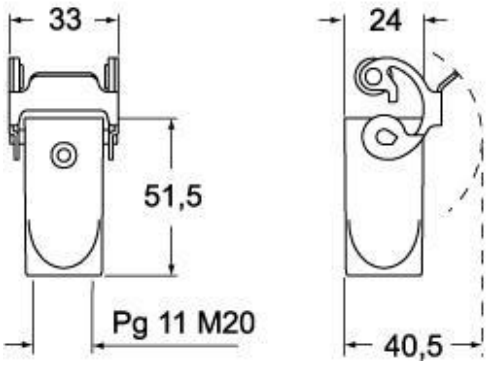

Hinweise

Die angegebenen Abmessungen in mm sind nicht verbindlich.
Technische Änderungen bleiben vorbehalten.