Artikelnummer

CK 03 IA

Anbaugehäuse, gewinkelt, Gr.21.21, Kunststoff, 1 Bügel

Produktbeschreibung	
Produkttyp	Gewinkelte Anbaugehäuse
Baureihe	CK
Verschlusssystem	Mit 1 Bügel
Größe	Größe "21.21"
Kabelausgang	Ohne Kabelausgang
Spezifikationen	Weiß
Technische Daten	
IP-Schutzart	IP44 - IP66 / IP67 / IP69 mit CKR 65 (D)
Weitere technische Details	
Gewicht	12,85 g
Betriebstemperatur (min., max.)	-40°C...+125°C

Materialeigenschaften	
Farbe	RAL 7035 lichtgrau
RoHs Konformität	Konform
China RoHs - EFUP	E
REACH SVHC Substanzen	Nein
Zulassungen / Standards	
UL	ECBT2
c UL	ECBT8
Allgemeine Bestellinformationen	
EAN-Code 13	8015747026277
Klassifizierung ecl@ss	27440202
Klassifizierung ETIM	EC000437
Angaben zur Verpackung	
Länge der Verpackung	360,00 mm
Höhe der Verpackung	165,00 mm
Tiefe der Verpackung	315,00 mm
Gewicht der Verpackung	1,70 kg
Volumen der Verpackung	18,71 dm³
Beschreibung der Verpackung	Karton
Verpackungsmenge	100 St.
EAN-Code 13 Verpackung	8015747026284
Gewicht der Unterverpackung	0,17 kg
Beschreibung der Unterverpackung	Beutel
Unterverpackungsmenge	10 St.
EAN-Code 13 Unterverpackung	8015747026291

Artikelnummer

CK 03 IA

Zeichnungen aus dem Katalog

CK IA(N)

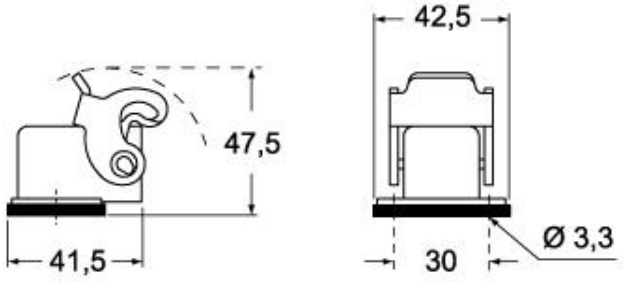

CK IAP(N)S - MK IAP (N)

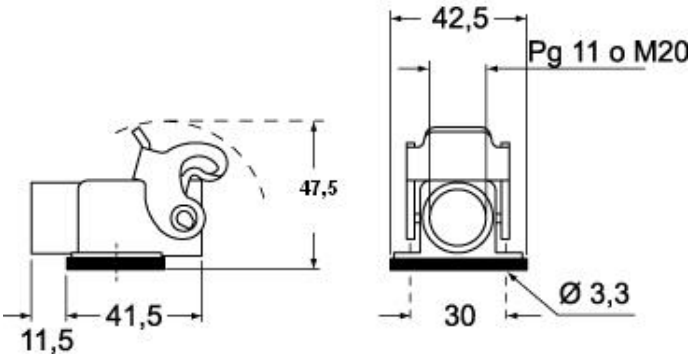

Zeichnungen aus dem Katalog

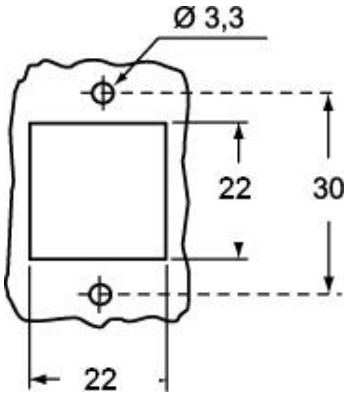

Hinweise

Die angegebenen Abmessungen in mm sind nicht verbindlich.
Technische Änderungen bleiben vorbehalten.