Artikelnummer

CJZ 8 IN

Anbausteckverbinder, Gr.21.21, Kunststoff, 1 Bügel, 8P, RJ45, schwarz

Produktbeschreibung	
Produkttyp	Daten-Steckverbinder
Baureihe	Steckverbinder CJZ
Anschlussart	RJ45
Geschlecht	Buchse
Größe	Größe "21.21"
Spezifikationen	Im Isoliergehäuse 8 Datenkontakten, Cat.5 Ethernet
Technische Daten	
IP-Schutzart	IP66 / IP67
Weitere technische Details	
Gewicht	30,00 g
Betriebstemperatur (min., max.)	-40°C ... +120°C

Materialeigenschaften	
Farbe	RAL 9005 tiefschwarz
RoHs Konformität	konform mit Ausnahme 6(c): Kupferlegierung mit einem Massenanteil von bis zu 4 % Blei
China RoHs - EFUP	50
REACH SVHC Substanzen	Ja Blei
SCIP Nummer	07fb8783-8542-470e-90c3-3a9412d7ab25
Zulassungen / Standards	
Zertifizierungen	DNV
Allgemeine Bestellinformationen	
EAN-Code 13	8015747203227
Klassifizierung ecl@ss	19170125
Klassifizierung ETIM	EC001121
Angaben zur Verpackung	
Gewicht der Unterverpackung	0,15 kg
Beschreibung der Unterverpackung	Schachtel
Unterverpackungsmenge	5 St.
EAN-Code 13 Unterverpackung	8015747203234

Artikelnummer

CJZ 8 IN

Zeichnungen aus dem Katalog

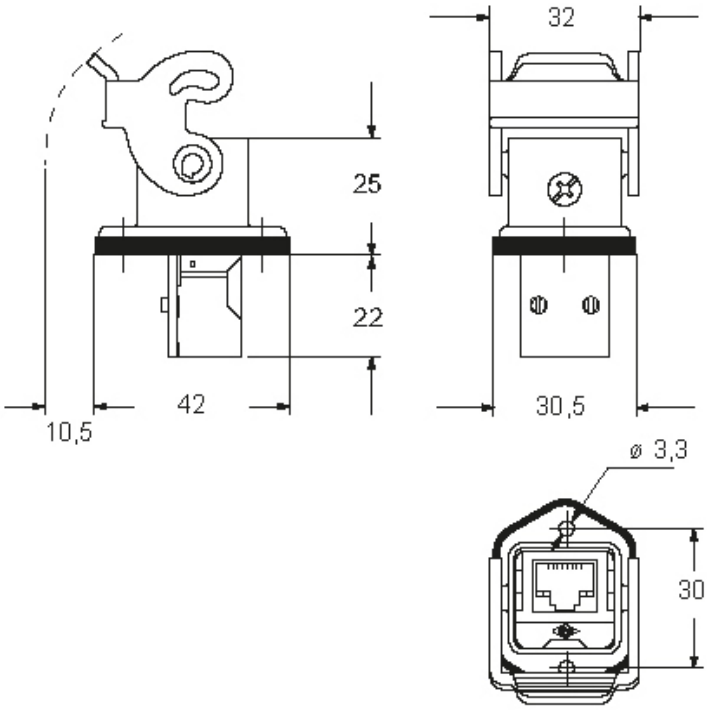

Zeichnungen aus dem Katalog

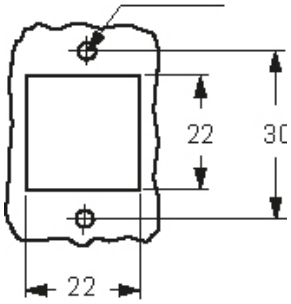

Hinweise

Die angegebenen Abmessungen in mm sind nicht verbindlich.
Technische Änderungen bleiben vorbehalten.