Artikelnummer

CHPX 32 LP

Sockelgehäuse, Gr.77.62, Alu, 1 starrer Bügel Edelstahl, 1xPg 36 seitlich, Deckel Kunststoff

Produktbeschreibung	
Produkttyp	Sockelgehäuse
Baureihe	C-TYPE
Verschlusssystem	Mit 1 Bügel
Größe	Größe "77.62"
Kabelausgang	Mit Kabelausgang Pg 36
Spezifikationen	Mit Kunststoff-Klappdeckel
Technische Daten	
IP-Schutzart	IP65
Weitere technische Details	
Gewicht	774,00 g
Betriebstemperatur (min., max.)	-40°C...+125°C

Materialeigenschaften	
Weitere Materialien	Verschlussbügel: Edelstahl Dichtung: NBR
Farbe	RAL 7040 fenstergrau
RoHs Konformität	Konform
China RoHs - EFUP	E
REACH SVHC Substanzen	Nein
Zulassungen / Standards	
Zertifizierungen	DNV, BV
UL	ECBT2
c UL	ECBT8
Allgemeine Bestellinformationen	
EAN-Code 13	8015747267731
Angaben zur Verpackung	
Länge der Verpackung	250,00 mm
Höhe der Verpackung	145,00 mm
Tiefe der Verpackung	300,00 mm
Gewicht der Verpackung	3,10 kg
Volumen der Verpackung	10,88 dm³
Beschreibung der Verpackung	Karton
Verpackungsmenge	4 St.
EAN-Code 13 Verpackung	8015747268608
Gewicht der Unterverpackung	0,78 kg
Beschreibung der Unterverpackung	Pack
Unterverpackungsmenge	1 St.
EAN-Code 13 Unterverpackung	8015747268615

Artikelnummer

CHPX 32 LP

Zeichnungen aus dem Katalog

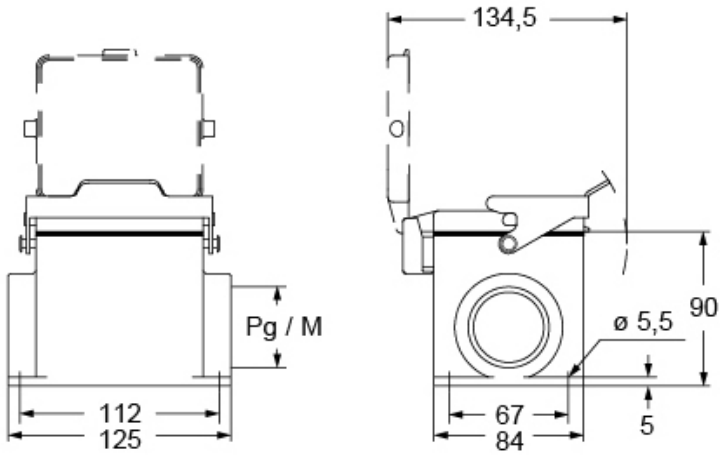

Hinweise

Die angegebenen Abmessungen in mm sind nicht verbindlich.
Technische Änderungen bleiben vorbehalten.