Artikelnummer

CHPW 48 LS

Sockelgehäuse, Gr.104.62, W-TYPE Alu, 1 Bügel, 1xPg 36 seitlich, Deckel Metall

Produktbeschreibung	
Produkttyp	Sockelgehäuse
Baureihe	W-TYPE
Verschlusssystem	Mit 1 Bügel
Größe	Größe "104.62"
Kabelausgang	Mit Kabelausgang Pg 36
Spezifikationen	Mit Klappdeckel aus Metall
Technische Daten	
IP-Schutzart	IP65
Weitere technische Details	
Gewicht	1.182,00 g
Betriebstemperatur (min., max.)	-40°C...+125°C

Materialeigenschaften	
Weitere Materialien	Verschlussbügel: Edelstahl, Polyamid (PA)
Farbe	RAL 9005 tiefschwarz
RoHs Konformität	Konform
China RoHs - EFUP	E
REACH SVHC Substanzen	Nein
Zulassungen / Standards	
Zertifizierungen	DNV, BV
UL	ECBT2
c UL	ECBT8
Allgemeine Bestellinformationen	
EAN-Code 13	8015747024044
Angaben zur Verpackung	
Länge der Verpackung	305,00 mm
Höhe der Verpackung	180,00 mm
Tiefe der Verpackung	275,00 mm
Gewicht der Verpackung	4,93 kg
Volumen der Verpackung	15,10 dm³
Beschreibung der Verpackung	Karton
Verpackungsmenge	4 St.
EAN-Code 13 Verpackung	8015747024051
Gewicht der Unterverpackung	1,23 kg
Beschreibung der Unterverpackung	Pack
Unterverpackungsmenge	1 St.
EAN-Code 13 Unterverpackung	8015747024068

Artikelnummer

CHPW 48 LS

Zeichnungen aus dem Katalog

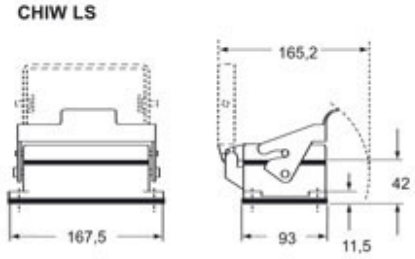

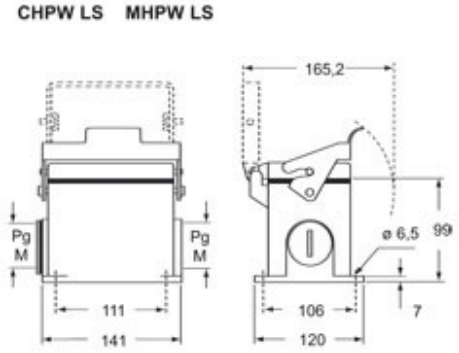

Hinweise

Die angegebenen Abmessungen in mm sind nicht verbindlich.
Technische Änderungen bleiben vorbehalten.