Artikelnummer

# CHP 24.2

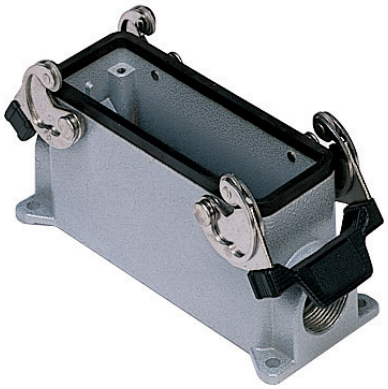

Sockelgehäuse, Gr.104.27, Alu, 2 Bügel, 2xPg 21 seitlich

| Produktbeschreibung | |
|---|---|
| **Produkttyp** | Sockelgehäuse |
| **Baureihe** | C-TYPE |
| **Verschlusssystem** | Mit 2 Bügeln |
| **Größe** | Größe "104.27" |
| **Kabelausgang** | Mit Kabelausgang<br>Pg 21 x 2 |
| **Technische Daten** | |
| **IP-Schutzart** | IP65 / IP66 / IP69 |
| **Weitere technische Details** | |
| **Gewicht** | 375,00 g |
| **Betriebstemperatur (min., max.)** | -40°C...+125°C |

| Materialeigenschaften | |
|---|---|
| **Weitere Materialien** | Verschlussbügel: Edelstahl, Polyamid (PA)<br>Dichtung: NBR |
| **Farbe** | RAL 7040 fenstergrau |
| **RoHs Konformität** | Konform |
| **China RoHs - EFUP** | E |
| **REACH SVHC Substanzen** | Nein |
| **Zulassungen / Standards** | |
| **Zertifizierungen** | DNV, BV |
| **UL** | ECBT2 |
| **c UL** | ECBT8 |
| **Allgemeine Bestellinformationen** | |
| **EAN-Code 13** | 8015747022675 |
| **Angaben zur Verpackung** | |
| **Länge der Verpackung** | 475,00 mm |
| **Höhe der Verpackung** | 180,00 mm |
| **Tiefe der Verpackung** | 200,00 mm |
| **Gewicht der Verpackung** | 4,30 kg |
| **Volumen der Verpackung** | 17,10 dm³ |
| **Beschreibung der Verpackung** | Karton |
| **Verpackungsmenge** | 10 St. |
| **EAN-Code 13 Verpackung** | 8015747022682 |
| **Gewicht der Unterverpackung** | 2,15 kg |
| **Beschreibung der Unterverpackung** | Pack |
| **Unterverpackungsmenge** | 5 St. |
| **EAN-Code 13 Unterverpackung** | 8015747022699 |

Artikelnummer

# CHP 24.2

## Zeichnungen aus dem Katalog

**CHP CAP - MHP MAP**

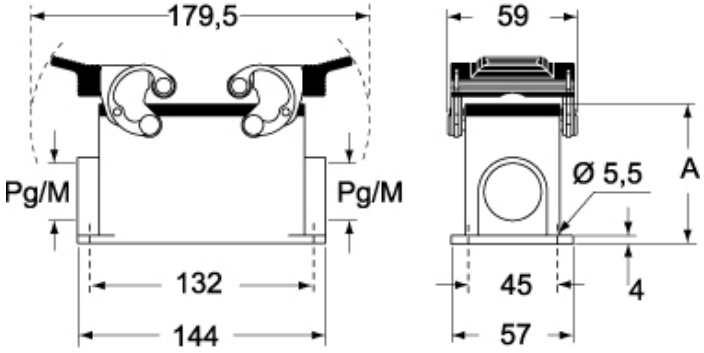


**CHP CS/CP CAP CS/CP - MHP CS/CP MAP CS/CP**

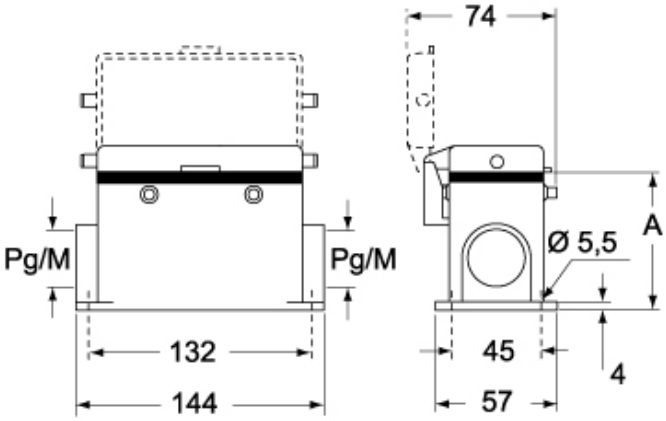


| | A |
|---|---|
| **CHP / MHP** | 63 |
| **CAP / MAP** | 80 |
| **CHP CS / MHP CS** | 63 |
| **CAP CS / MAP CS** | 80 |
| **CHP CP / MHP CP** | 63 |
| **CAP CP / MAP CP** | 80 |

## Hinweise

Die angegebenen Abmessungen in mm sind nicht verbindlich.
Technische Änderungen bleiben vorbehalten.