Artikelnummer

# CHP 24 CP

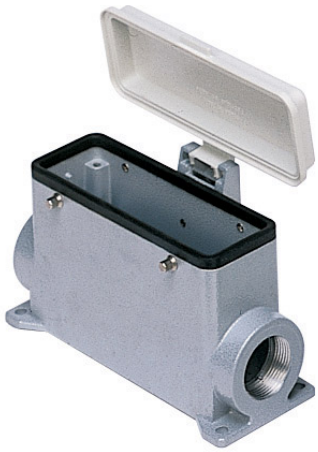

Sockelgehäuse, Gr.104.27, Alu, 4 Bolzen, 1xPg 21 seitlich, Deckel Kunststoff

| | |
|---|---|
| **Produktbeschreibung** | |
| **Produkttyp** | Sockelgehäuse |
| **Baureihe** | C-TYPE |
| **Verschlusssystem** | Mit 4 Bolzen |
| **Größe** | Größe "104.27" |
| **Kabelausgang** | Mit Kabelausgang<br>Pg 21 |
| **Spezifikationen** | Mit Kunststoff-Klappdeckel |
| **Technische Daten** | |
| **IP-Schutzart** | IP65 |
| **Weitere technische Details** | |
| **Gewicht** | 331,00 g |
| **Betriebstemperatur (min., max.)** | -40°C...+125°C |

| | |
|---|---|
| **Materialeigenschaften** | |
| **Farbe** | RAL 7040 fenstergrau |
| **RoHs Konformität** | Konform |
| **China RoHs - EFUP** | E |
| **REACH SVHC Substanzen** | Nein |
| **Zulassungen / Standards** | |
| **Zertifizierungen** | DNV, BV |
| **UL** | ECBT2 |
| **c UL** | ECBT8 |
| **Allgemeine Bestellinformationen** | |
| **EAN-Code 13** | 8015747022439 |
| **Angaben zur Verpackung** | |
| **Länge der Verpackung** | 475,00 mm |
| **Höhe der Verpackung** | 180,00 mm |
| **Tiefe der Verpackung** | 200,00 mm |
| **Gewicht der Verpackung** | 3,31 kg |
| **Volumen der Verpackung** | 17,10 dm³ |
| **Beschreibung der Verpackung** | Karton |
| **Verpackungsmenge** | 10 St. |
| **EAN-Code 13 Verpackung** | 8015747022446 |
| **Gewicht der Unterverpackung** | 1,66 kg |
| **Beschreibung der Unterverpackung** | Pack |
| **Unterverpackungsmenge** | 5 St. |
| **EAN-Code 13 Unterverpackung** | 8015747022453 |

Artikelnummer

# CHP 24 CP

## Zeichnungen aus dem Katalog

**CHP CAP - MHP MAP**

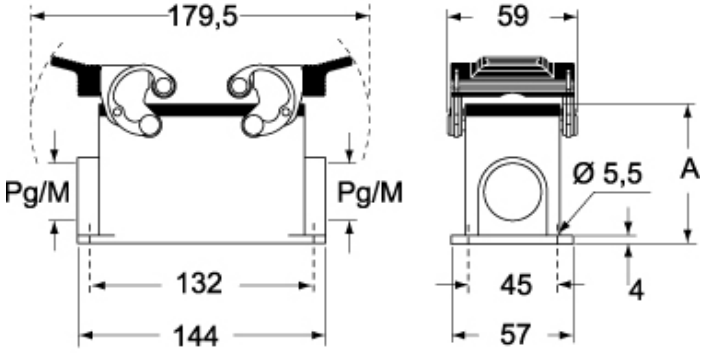


**CHP CS/CP CAP CS/CP - MHP CS/CP MAP CS/CP**

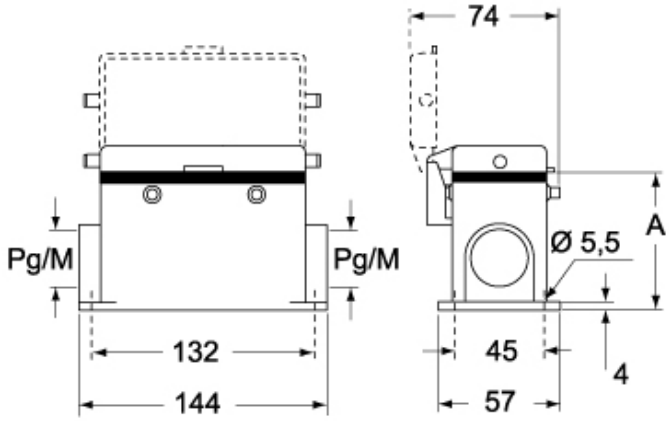


| | A |
|---|---|
| **CHP / MHP** | 63 |
| **CAP / MAP** | 80 |
| **CHP CS / MHP CS** | 63 |
| **CAP CS / MAP CS** | 80 |
| **CHP CP / MHP CP** | 63 |
| **CAP CP / MAP CP** | 80 |

## Hinweise

Die angegebenen Abmessungen in mm sind nicht verbindlich.
Technische Änderungen bleiben vorbehalten.