Artikelnummer

CHI 10 CP

Anbaugehäuse, Gr.57.27, Alu, 4 Bolzen, Deckel Kunststoff

Produktbeschreibung	
Produkttyp	Anbaugehäuse
Baureihe	C-TYPE
Verschlusssystem	Mit 4 Bolzen
Größe	Größe "57.27"
Kabelausgang	Ohne Kabelausgang
Spezifikationen	Mit Kunststoff-Klappdeckel
Technische Daten	
IP-Schutzart	IP65
Weitere technische Details	
Gewicht	108,00 g
Betriebstemperatur (min., max.)	-40°C...+125°C

Materialeigenschaften	
Weitere Materialien	Dichtung: NBR
Farbe	RAL 7040 fenstergrau
RoHs Konformität	Konform
China RoHs - EFUP	E
REACH SVHC Substanzen	Nein
Zulassungen / Standards	
Zertifizierungen	DNV, BV
UL	ECBT2
c UL	ECBT8
Allgemeine Bestellinformationen	
EAN-Code 13	8015747017459
Klassifizierung ecl@ss	27440202
Klassifizierung ETIM	EC000437
Angaben zur Verpackung	
Länge der Verpackung	350,00 mm
Höhe der Verpackung	160,00 mm
Tiefe der Verpackung	165,00 mm
Gewicht der Verpackung	2,40 kg
Volumen der Verpackung	9,24 dm³
Beschreibung der Verpackung	Karton
Verpackungsmenge	20 St.
EAN-Code 13 Verpackung	8015747017466
Gewicht der Unterverpackung	0,60 kg
Beschreibung der Unterverpackung	Pack
Unterverpackungsmenge	5 St.
EAN-Code 13 Unterverpackung	8015747017473

Artikelnummer

CHI 10 CP

Zeichnungen aus dem Katalog

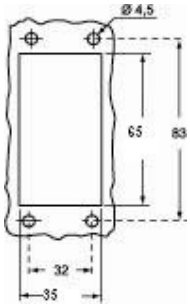

Zeichnungen aus dem Katalog

CHI

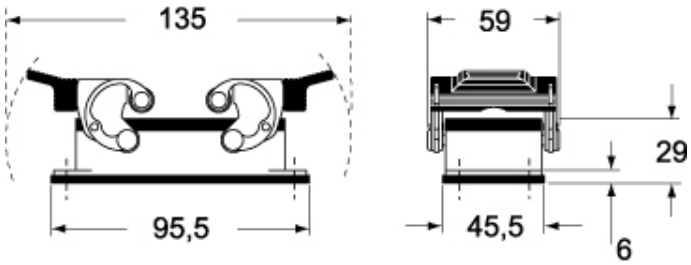

CHI C

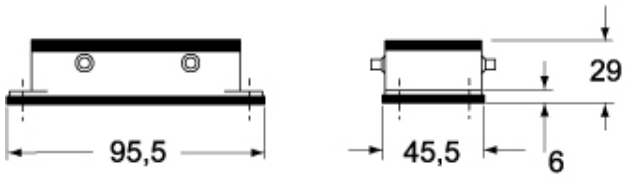

CHI CS/CP

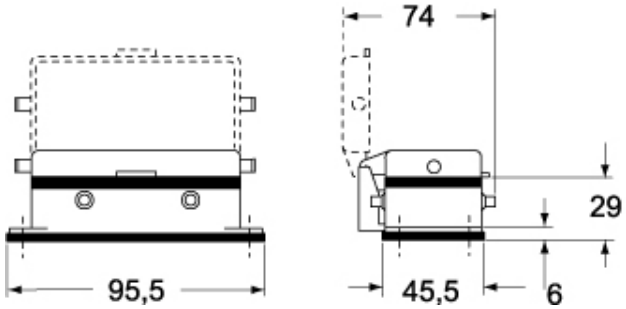

Hinweise

Die angegebenen Abmessungen in mm sind nicht verbindlich.
Technische Änderungen bleiben vorbehalten.