Artikelnummer

CGV 06.16 B

Tüllengehäuse, Gr.44.27, IP68 Alu, Bajonettverschluss, 1xPg 16 gerade

Produktbeschreibung	
Produkttyp	Tüllengehäuse
Baureihe	IP68
Verschlusssystem	Mit 2 Bajonetten
Größe	Größe "44.27"
Kabelausgang	Gerader Kabelausgang Pg 16
Technische Daten	
IP-Schutzart	IP66 / IP68 / IP69
Weitere technische Details	
Gewicht	355,00 g
Betriebstemperatur (min., max.)	-40°C...+125°C

Materialeigenschaften	
Hauptmaterial	Aluminium-Druckguss
Weitere Materialien	Bajonettverschluss: Edelstahl
Farbe	RAL 9005 tiefschwarz
RoHs Konformität	Konform
China RoHs - EFUP	E
REACH SVHC Substanzen	Nein
Zulassungen / Standards	
Zertifizierungen	DNV, BV
UL	ECBT2
c UL	ECBT8
Allgemeine Bestellinformationen	
EAN-Code 13	8015747146340
Angaben zur Verpackung	
Länge der Verpackung	160,00 mm
Höhe der Verpackung	115,00 mm
Tiefe der Verpackung	137,00 mm
Gewicht der Verpackung	0,71 kg
Volumen der Verpackung	2,52 dm³
Beschreibung der Verpackung	Karton
Verpackungsmenge	2 St.
EAN-Code 13 Verpackung	8015747146470
Gewicht der Unterverpackung	0,36 kg
Beschreibung der Unterverpackung	Pack
Unterverpackungsmenge	1 St.
EAN-Code 13 Unterverpackung	8015747146487

Artikelnummer

CGV 06.16 B

Zeichnungen aus dem Katalog

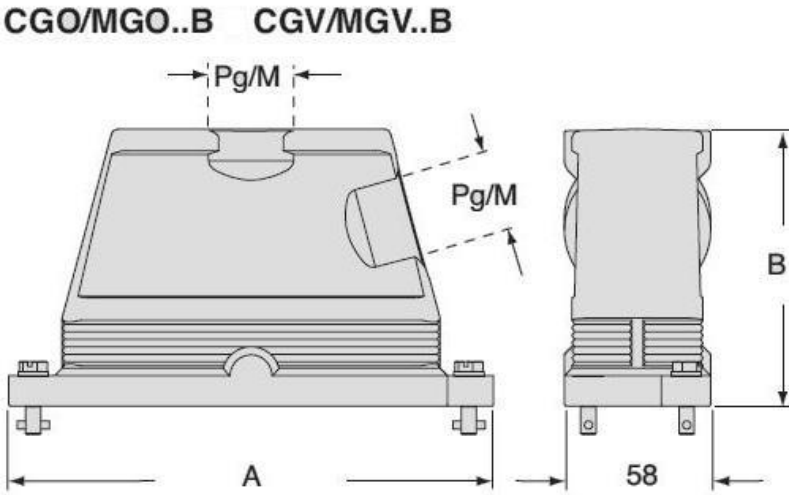

		A	B
CGO/MGO	CGV/MGV 06 B	133	101
CGO/MGO	CGV/MGV 10 B	146	101
CGO/MGO	CGV/MGV 16 B	166	111
CGO/MGO	CGV/MGV 24 B	193	111

Hinweise

Die angegebenen Abmessungen in mm sind nicht verbindlich.
Technische Änderungen bleiben vorbehalten.