Artikelnummer

CGO 24.36 B

Tüllengehäuse, Gr.104.27, IP68 Alu, Bajonettverschluss, 1xPg 36 seitlich

Produktbeschreibung	
Produkttyp	Tüllengehäuse
Baureihe	IP68
Verschlusssystem	Mit 2 Bajonetten
Größe	Größe "104.27"
Kabelausgang	Seitlicher Kabelausgang Pg 36
Technische Daten	
IP-Schutzart	IP66 / IP68 / IP69
Weitere technische Details	
Gewicht	548,50 g
Betriebstemperatur (min., max.)	-40°C...+125°C

Materialeigenschaften	
Hauptmaterial	Aluminium-Druckguss
Farbe	RAL 9005 tiefschwarz
RoHs Konformität	Konform
China RoHs - EFUP	E
REACH SVHC Substanzen	Nein
Zulassungen / Standards	
Zertifizierungen	DNV, BV
UL	ECBT2
c UL	ECBT8
Allgemeine Bestellinformationen	
EAN-Code 13	8015747124355
Angaben zur Verpackung	
Länge der Verpackung	205,00 mm
Höhe der Verpackung	135,00 mm
Tiefe der Verpackung	135,00 mm
Gewicht der Verpackung	1,22 kg
Volumen der Verpackung	3,74 dm³
Beschreibung der Verpackung	Karton
Verpackungsmenge	2 St.
EAN-Code 13 Verpackung	8015747124911
Gewicht der Unterverpackung	0,61 kg
Beschreibung der Unterverpackung	Pack
Unterverpackungsmenge	1 St.
EAN-Code 13 Unterverpackung	8015747124928

Artikelnummer

CGO 24.36 B

Zeichnungen aus dem Katalog

CGO/MGO..B CGV/MGV..B

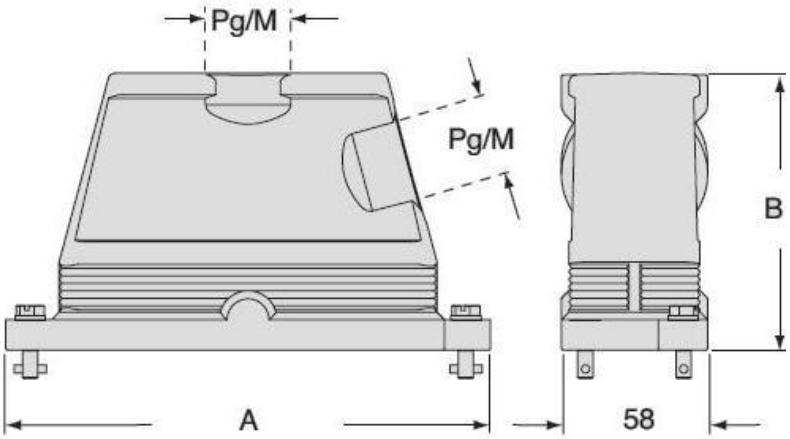

		A	B
CGO/MGO	CGV/MGV 06 B	133	101
CGO/MGO	CGV/MGV 10 B	146	101
CGO/MGO	CGV/MGV 16 B	166	111
CGO/MGO	CGV/MGV 24 B	193	111

Hinweise

Die angegebenen Abmessungen in mm sind nicht verbindlich.
Technische Änderungen bleiben vorbehalten.