Artikelnummer

CGK V13

Tüllengehäuse, Gr.21.21, IP68 Alu, Schraubverschluss, 1xPg 13,5 gerade

Produktbeschreibung	
Produkttyp	Tüllengehäuse
Baureihe	IP68
Verschlusssystem	Mit 2 Schrauben
Größe	Größe "21.21"
Kabelausgang	Gerader Kabelausgang Pg 13.5
Technische Daten	
IP-Schutzart	IP66 / IP68 / IP69
Weitere technische Details	
Gewicht	77,00 g
Betriebstemperatur (min., max.)	-40°C...+125°C

Materialeigenschaften	
Hauptmaterial	Aluminium-Druckguss
Weitere Materialien	Schrauben: Edelstahl
Farbe	RAL 9005 tiefschwarz
RoHs Konformität	Konform
China RoHs - EFUP	E
REACH SVHC Substanzen	Nein
Zulassungen / Standards	
Zertifizierungen	DNV, BV
UL	ECBT2
c UL	ECBT8
Allgemeine Bestellinformationen	
EAN-Code 13	8015747174596
Angaben zur Verpackung	
Gewicht der Verpackung	0,82 kg
Beschreibung der Verpackung	Karton
Verpackungsmenge	10 St.
EAN-Code 13 Verpackung	8015747174718
Länge der Unterverpackung	145,00 mm
Höhe der Unterverpackung	89,00 mm
Tiefe der Unterverpackung	120,00 mm
Gewicht der Unterverpackung	0,08 kg
Volumen der Unterverpackung	1,55 dm³
Beschreibung der Unterverpackung	Beutel
Unterverpackungsmenge	1 St.
EAN-Code 13 Unterverpackung	8015747174725

Artikelnummer

CGK V13

Zeichnungen aus dem Katalog

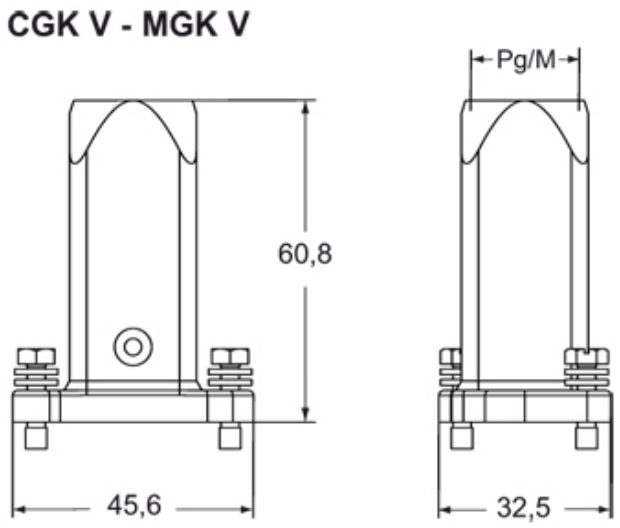

Hinweise

Die angegebenen Abmessungen in mm sind nicht verbindlich.
Technische Änderungen bleiben vorbehalten.