Artikelnummer

CDSM 09

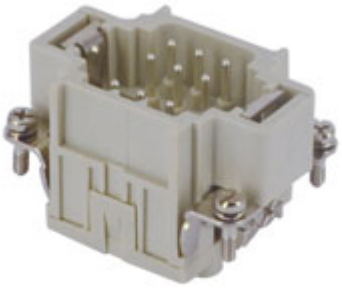

Stifteinsatz, Gr.44.27, 9P+PE, Silber, Zugfederanschluss, 10A, 400V

Produktbeschreibung	
Produkttyp	Kontakteinsatz
Baureihe	CDS
Anschlussart	Käfigzugfederanschluss
Geschlecht	Stift
Polzahl	9 polig + ⏚
Größe	Größe "44.27"
Technische Daten	
Strom	10 A
Spannung	400 V
Bemessungs-Stoßspannung	6 kV
Verschmutzungsgrad	3
Spannung gemäß UL/CSA	600 V
Leiterquerschnitt	0,14 mm² - 2,50 mm²
AWG Querschnitt	26 - 14
Kontaktart	Versilbert
IP-Schutzart	Schutzart IP20 ohne Gehäuse, IP65/IP66/IP68/IP69 mit Gehäuse
Weitere technische Details	
Steckzyklen	≥ 500
Isolationswiderstand	≥ 10 GΩ
Kontaktwiderstand	≤ 3 mΩ
Gewicht	48,00 g
Betriebstemperatur (min., max.)	-40 °C ... +125 °C
Abisolierlänge	9...11 mm

Materialeigenschaften	
Hauptmaterial	Polycarbonat (PC)
Farbe	RAL 7032 kieselgrau
RoHs Konformität	Konform mit Ausnahme 6(c): Kupferlegierung mit einem Massenanteil von bis zu 4 % Blei
China RoHs - EFUP	50
REACH SVHC Substanzen	Ja Blei
SCIP Nummer	1a9c93ff-0445-4a16-81e3-1609ac5274d6
Zulassungen / Standards	
Bezugsnorm	EN 61984:2009-06
Zertifizierungen	CSA, CQC, DNV, BV, EAC
UL	ECBT2
c UL	ECBT8
Allgemeine Bestellinformationen	
EAN-Code 13	8015747148498
Angaben zur Verpackung	
Länge der Verpackung	270,00 mm
Höhe der Verpackung	75,00 mm
Tiefe der Verpackung	180,00 mm
Gewicht der Verpackung	3,30 kg
Volumen der Verpackung	3,65 dm³
Beschreibung der Verpackung	Karton
Verpackungsmenge	60 St.
EAN-Code 13 Verpackung	8015747152372
Länge der Unterverpackung	104,00 mm
Höhe der Unterverpackung	36,00 mm
Tiefe der Unterverpackung	180,00 mm
Gewicht der Unterverpackung	0,55 kg
Volumen der Unterverpackung	0,67 dm³
Beschreibung der Unterverpackung	Schachtel
Unterverpackungsmenge	10 St.
EAN-Code 13 Unterverpackung	8015747152389

Artikelnummer

CDSM 09

Zeichnungen aus dem Katalog

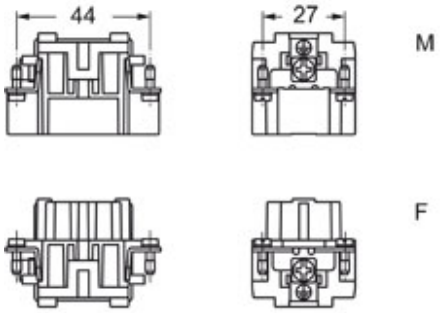

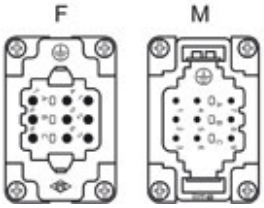

Hinweise

CDSF/M 09

- Eigenschaften gemäß EN 61984:
10A 400V 6kV 3
- Isolationswiderstand: > 10 GOhm
- Grenzwerte Umgebungstemperatur: -40 °C ... +125 °C
- Die Kontakteinsätze werden aus selbstverlöschendem Thermoplastharz UL94 V0 hergestellt
- Mechanische Lebensdauer: > 500 Zyklen
- Kontaktwiderstand: < 1 mOhm
- Kontakteinsätze für Leiterquerschnitte:
0,14 ÷ 2,5 mm2 - AWG 26 ÷ 14
- Leiter mit gecrimpter Aderendhülse, nutzbaren Querschnitt:
von bis zu 1,5 mm2 (AWG 16)
- Abisolierlänge: 9...11 mm
- passende Gehäuse:Größe 44.27:
C-TYPE IP65/IP66
C7 IP67 Bügel aus Edelstahl
V-TYPE IP65/IP66 Bügel aus Edelstahl
T-TYPE IP65 Kunststoff
JEI Bügel aus verzinktem Stahl
BIG Tüllengehäuse
W-Type für aggressive Umgebung
EMV
Y mit Zentralbügel
IP68
LS-TYPE

- Montagesystem für den Schaltschrankeinbau: Seite:COB

Die angegebenen Abmessungen in mm sind nicht verbindlich.
Technische Änderungen bleiben vorbehalten.

Käfigzugfederanschluss

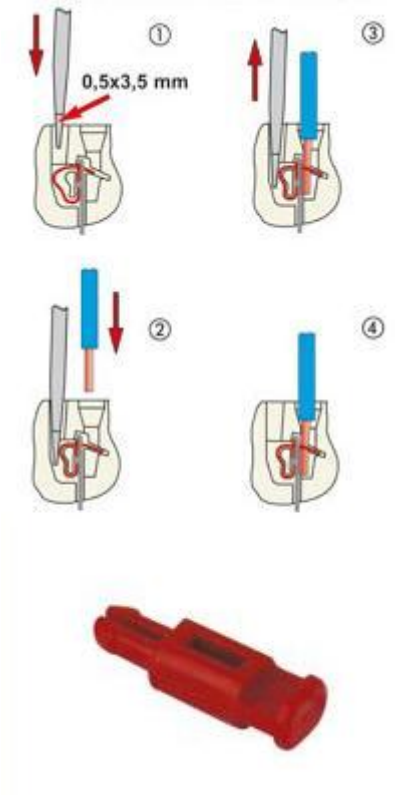

Codierstifte CR CDS

California Proposition 65 Information

WARNING

This product can expose you to lead and its compounds, known to the State of California to cause cancer and/or reproductive toxicity. For more information go to www.P65Warnings.ca.gov.

California Proposition 65 Information

WARNING

This product can expose you to lead and its compounds, known to the State of California to cause cancer and/or reproductive toxicity. For more information go to www.P65Warnings.ca.gov.