Artikelnummer

CDDM 108 N

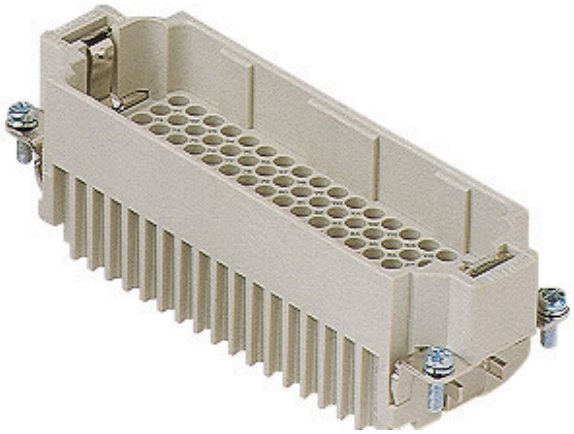

Stifteinsatz, 108P+PE, Crimpanschluss, 10A, 250V, für Gr.104.62 Nr.109-216

Produktbeschreibung	
Produkttyp	Kontakteinsatz
Baureihe	CDD
Anschlussart	Crimpanschluss
Geschlecht	Stift
Polzahl	216 polig + ⏚
Größe	Größe "104.62"
Technische Daten	
Strom	10 A
Spannung	250 V
Bemessungs-Stoßspannung	4 kV
Verschmutzungsgrad	2
Spannung gemäß UL/CSA	600 V
Kontaktummerierung	109-216
IP-Schutzart	IP20 ohne Gehäuse, IP66/67 mit Gehäuse
Weitere technische Details	
Steckzyklen	≥ 500
Isolationswiderstand	≥ 10 GΩ
Kontaktwiderstand	≤ 3 mΩ
Gewicht	7,50 g
Betriebstemperatur (min., max.)	-40 °C ... +125 °C
Selbstverlöschungsgrad UL 94	V-0

Materialeigenschaften	
Hauptmaterial	Polycarbonat (PC)
Farbe	RAL 7032 kieselgrau
RoHs Konformität	Konform
China RoHs - EFUP	E
REACH SVHC Substanzen	Nein
Zulassungen / Standards	
Bezugsnorm	EN 61984:2009-06
Zertifizierungen	CSAc, CQC, DNV, BV, EAC
UL	ECBT2
c UL	ECBT8
Allgemeine Bestellinformationen	
EAN-Code 13	8015747013956
Klassifizierung ecl@ss	27440205
Klassifizierung ETIM	EC000438
Angaben zur Verpackung	
Länge der Verpackung	270,00 mm
Höhe der Verpackung	75,00 mm
Tiefe der Verpackung	180,00 mm
Gewicht der Verpackung	2,50 kg
Volumen der Verpackung	3,65 dm³
Beschreibung der Verpackung	Karton
Verpackungsmenge	30 St.
EAN-Code 13 Verpackung	8015747013963
Länge der Unterverpackung	113,00 mm
Höhe der Unterverpackung	36,00 mm
Tiefe der Unterverpackung	180,00 mm
Gewicht der Unterverpackung	0,42 kg
Volumen der Unterverpackung	0,73 dm³
Beschreibung der Unterverpackung	Schachtel
Unterverpackungsmenge	5 St.
EAN-Code 13 Unterverpackung	8015747013970

Artikelnummer

CDDM 108 N

Zeichnungen aus dem Katalog

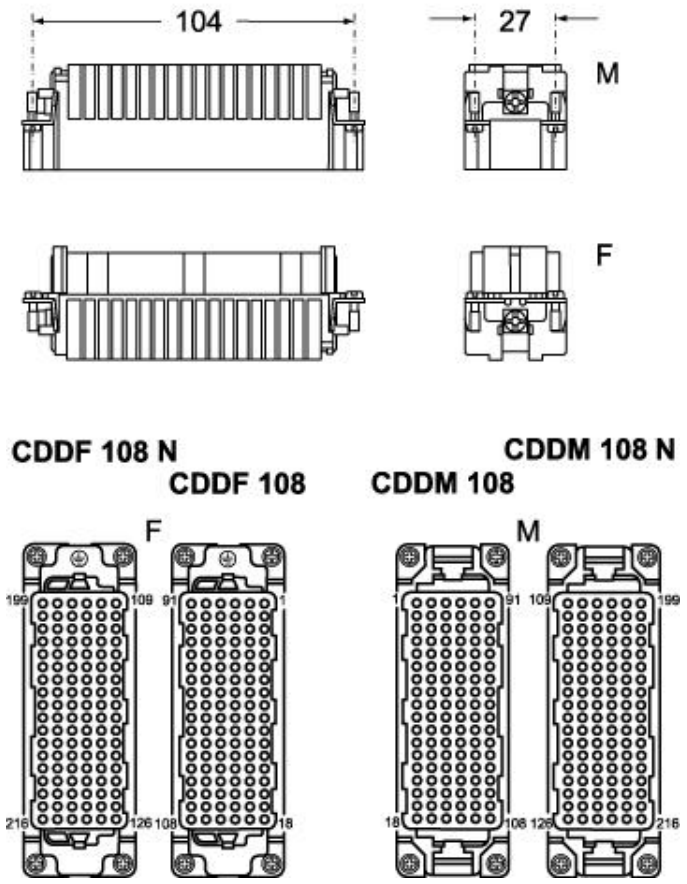

Zeichnungen aus dem Katalog

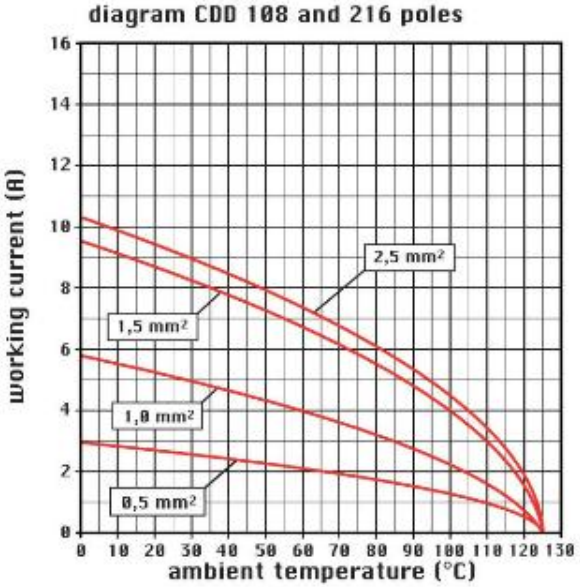

Hinweise

Die angegebenen Abmessungen in mm sind nicht verbindlich.
Technische Änderungen bleiben vorbehalten.

California Proposition 65 Information

WARNING

This product can expose you to nickel compounds, known to the State of California to cause cancer and/or reproductive toxicity. For more information go to www.P65Warnings.ca.gov.