Artikelnummer

CAPS 10.21

Sockelgehäuse, hoch, Gr.57.27, EMV Alu, 2 Bügel, 1xPg 21 seitlich

Produktbeschreibung	
Produkttyp	Sockelgehäuse
Baureihe	EMC
Verschlusssystem	Mit 2 Bügeln
Größe	Größe "57.27"
Kabelausgang	Mit Kabelausgang Pg 21
Spezifikationen	Hoch
Technische Daten	
IP-Schutzart	IP65 / IP66 / IP69
Weitere technische Details	
Gewicht	392,00 g
Betriebstemperatur (min., max.)	-40°C...+125°C

Materialeigenschaften	
Weitere Materialien	Verschlussbügel: Edelstahl, Polyamid (PA) Dichtung: Leitfähiges Elastomer
RoHs Konformität	Konform
China RoHs - EFUP	E
REACH SVHC Substanzen	Nein
Zulassungen / Standards	
Zertifizierungen	DNV, BV
UL	ECBT2
c UL	ECBT8
Allgemeine Bestellinformationen	
EAN-Code 13	8015747147453
Angaben zur Verpackung	
Länge der Verpackung	475,00 mm
Höhe der Verpackung	200,00 mm
Tiefe der Verpackung	150,00 mm
Gewicht der Verpackung	4,40 kg
Volumen der Verpackung	14,25 dm³
Beschreibung der Verpackung	Karton
Verpackungsmenge	10 St.
EAN-Code 13 Verpackung	8015747248846
Gewicht der Unterverpackung	2,20 kg
Beschreibung der Unterverpackung	Pack
Unterverpackungsmenge	5 St.
EAN-Code 13 Unterverpackung	8015747248853

Artikelnummer

CAPS 10.21

Zeichnungen aus dem Katalog

CHIS

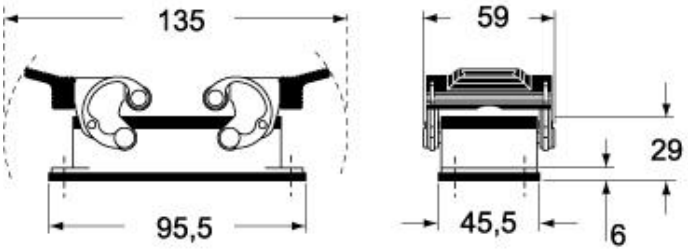

CAPS - MAPS

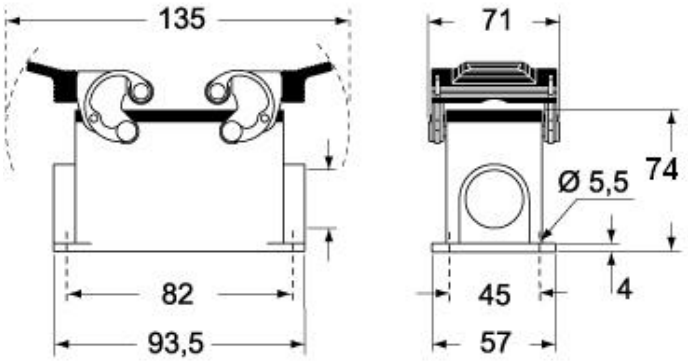

CHCS

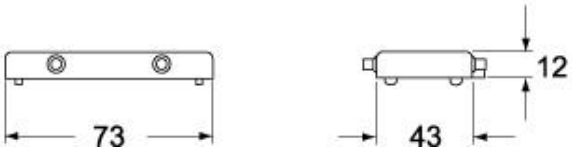

Hinweise

Die angegebenen Abmessungen in mm sind nicht verbindlich.
Technische Änderungen bleiben vorbehalten.